CE ORIGINELE HANDLEIDING

Lacros Elektrische Vouwfietsen

ELEKTRISCHE (VOUW)FIETSEN UIT NEDERLAND
INTELLIGENT, BETROUWBAAR EN COMFORTABEL

NL

WWW.LACROS.NL

Voor uw eigen veiligheid

Uw veiligheid gaat boven alles, lees daarom de volgende veiligheidsadviezen aandachtig. Later worden in deze handleiding meerdere veiligheidstips aangereikt:

1. De LACROS elektrische fiets is voorzien van een elektromotor. Het is van groot belang dat u zo snel mogelijk de fiets eigen maakt. Wij adviseren u de eerste “oefenritten” te kiezen voor rustige wegen met weinig verkeershinder en een prettig wegoppervlak.
2. Wanneer u wilt gaan fietsen, ga dan niet meteen op de trapper staan, dit kan tot gevaarlijke situaties leiden. Ga altijd eerst op het zadel zitten en begin dan met trappen.
3. Bestuurders hebben zelf de verantwoordelijkheid om te sturen en remmen.
4. Rijd de eerste ritten bij voorkeur zonder elektrische ondersteuning om uw fiets te leren kennen. Hierna kunt u beginnen met een lage stand van ondersteuning.
5. De remmen zijn voorzien van een ‘ABS’ beveiliging. Hierdoor valt de ondersteuning weg op het moment van remmen.
6. De LACROS fietsen zijn altijd getest door onze medewerkers. Wanneer u twijfelt aan de fiets en/of de elektrische installatie van de fiets verzoeken wij u direct contact met ons op te nemen.
7. Leg de batterij en de lader nooit direct in de zon. De batterij is beschermd tegen hitte, maar verhitting kan beter vermeden worden.
8. Gebruik nooit een andere lader dan de door Shinga B.V. bijgeleverde lader. Het is van groot belang voor uw veiligheid altijd de originele lader te gebruiken.
9. Wij adviseren een helm te dragen tijdens het fietsen. Controleer ook altijd de bandenspanning, stuurklem en zadelklem voor vertrek en houd rekening met een langere remweg tijdens slechte weersomstandigheden.

De LACROS fietsen worden conform de meest recente Europese richtlijnen (pagina 3) afgeleverd, mocht u vragen of opmerkingen hebben dan staan wij voor u klaar.

Wij zijn altijd bereikbaar voor gebruikers van LACROS fietsen:

E-mail: service@lacros.nl

Telefoon: +31 (0) 73 203 2487

Vriendelijk dank voor uw vertrouwen,

Team Lacros

Kwaliteitsnorm

Uw product betreft een elektrische vouwfiets. Het A-gewogen emissie geluidsdrukniveau bij de oren van de bestuurder is minder dan 70 dB(A). De fiets is op één of twee locaties opvouwbaar, onderaan de stuurpen en/of halverwege het frame. De aandrijving is uitgerust met een trapondersteuning welke wordt gevoed door een externe batterij. De batterij kan zich op verschillende locaties bevinden, zoals in de bagagedrager of in het frame. Middels een externe lader wordt de batterij geladen. Deze externe lader wordt als los product gezien en is reeds voorzien van een CE-markering (o.b.v. de Laagspanningsrichtlijn en de EMC-richtlijn).

De ingaande spanning van de batterij bedraagt 36V, de aandrijving van de motor is 180W of 250W en de maximale snelheid van het voertuig is 25 km/h.

Op basis van bovenstaande productomschrijving zijn de volgende richtlijnen van toepassing:

- EMC-richtlijn: 2014/30/EU
- Machinerichtlijn: 2006/42/EG
- ROHS richtlijn: 2011/65/EU

De Laagspanningsrichtlijn is niet van toepassing, omdat de ingaande spanning slechts 36V bedraagt. De lader van de batterij is separaat voorzien van een CE-markering.

Vanuit bovenstaande richtlijnen zijn een aantal (geharmoniseerde) normen van toepassing.

De volgende drie normen zijn in dit kader relevant en moeten ook gebruikt worden als input voor alle overige documentatie:

- EN 15194:2017 (Fietsen - Elektrisch ondersteunde fietsen - EPAC Fietsen)
- NEN-EN-ISO 4210-1:2014
- EN ISO 12100:2010

Inhoudsopgave

Voor uw eigen veiligheid....2
Kwaliteitsnorm....3
De zadel- en stuurhoogte....5
De voorvorkvering (n.v.t. op alle modellen)....5
De Bandenspanning....5
De Remmen....6
Versnellingen....7
Derailleur....7
Naafversnelling....7
Besturingssysteem achter- en voorwielmotor....8
SM100-Display....8
BS200-Display....9
C500B-Display....11
De werking van de elektrische ondersteuning....12
Besturingssysteem middenmotor....13
Bafang middenmotor....13
Motinova middenmotor....15
Scamper, Ambling en Sketch Nestor....17
Uitvouwen van de fiets....17
Opvouwen van de fiets....18
De Batterij....19
Canter....20
Uitvouwen van de fiets....20
Opvouwen van de fiets....21
De Batterij....22
Trotter....23
Uitvouwen van de fiets....23
Opvouwen van de fiets....24
De Batterij....25
Mustang....26
Uitvouwen van de fiets....26
Opvouwen van de fiets....27
De Batterij....28
Gemini....29
Uitvouwen van de fiets....29
Opvouwen van de fiets....30
De Batterij....31
Sierra....32
Stuur draaien....32
Uitvouwen van de fiets....32
Opvouwen van de fiets....32
De Batterij....33
Papillon....34
Uitvouwen van de fiets....34
Opvouwen van de fiets....34
De Batterij....35
Actieradius....36
Batterij & Laden....36
Algemeen*....36*
Laadadvies*....36*
Waarschuwingen*....37*
Veiligheidsbepalingen....37
Algemeen*....37*
Waarschuwingssymbolen*....38*
Waarschuwingen*....39*
Framenummer....39
Onderhoud....40
Wettelijke eisen....40
Milieu*....40*
Technische specificaties....41
Scamper S200/S400 (XL)*....41*
Scamper S600 (XL) met Bafang middenmotor*....41*
Scamper S600 (XL) met Motinova middenmotor*....42*
Ambling A200/A400 (XL)*....42*
Canter C200*....43*
Trotter T200/T400 (XL)*....44*
Mustang M250*....44*
Sierra*....45*
Papillon*....46*
Verklaring EG....47

De zadel- en stuurhoogte



Figuur 1: zadel- of stuurpen

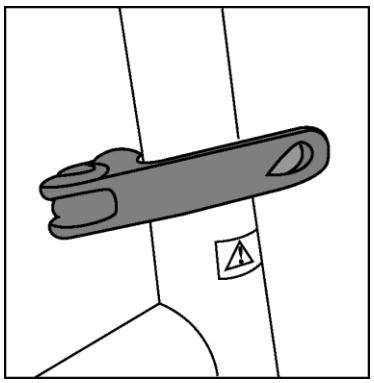

Figuur 2: zadel- of stuurpen

U kunt de zadel- en stuurhoogte aanpassen door de klem in figuur 2 los te maken. Vervolgens kunt u de zadel- of stuurpen omhoog of omlaag bewegen. Bij de juiste hoogte kunt u de zadel- of stuurpen weer vastmaken. Let hierbij op de ribbellijn die gegraveerd is in de zadelpen en stuurpen. Deze lijn geeft de minimale lengte weer die in het frame (bij de zadelpen) of in de stuurkolom (bij de stuurpen) moet blijven zitten.

De voorvorkvering (n.v.t. op alle modellen)

De voorvorkvering, indien van toepassing, kan worden ingesteld door aan de “preload” knop te draaien. Wanneer u de knop in de “+” richting draait, met de klok mee, wordt de vering stijver ingesteld en wanneer u de knop in de “-“ richting draait, tegen de klok in, wordt de vering losser ingesteld. Wij adviseren bij een hogere belasting de vering stijver in te stellen zodat de maximale veerweg niet te snel wordt bereikt.

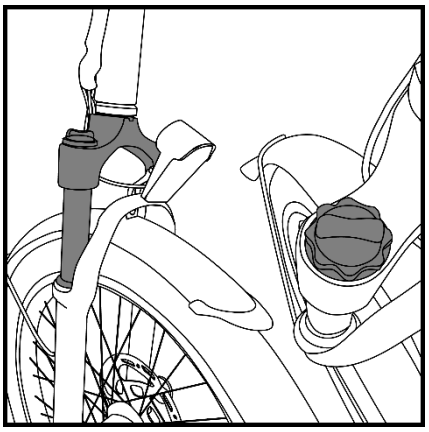

De Bandenspanning

De maximaal toegestane bandenspanning verschilt per type band. Kijk daarom altijd eerst op de zijkant van de band voordat u deze oppompt om er zeker van te zijn dat u de limiet niet overschrijdt.

Wij adviseren de volgende bandenspanningen:

Model	Bandenspanning (Bar / psi)	
Scamper, Ambling, Sketch Nestor, Canter, Trotter, Sierra	3.0-4.0	50.8-58.0
Mustang	1-1.3	14.5-18.9
Gemini, Papillon	2-2.3	29.0-33.4

De banden zijn voorzien van een Hollands ventiel (Blitz) of een autoventiel (Schräder). Een band met een Hollands ventiel kan worden opgepompt met een standaard fietspomp. Ook past op deze ventielen een verloopnippel zodat u de band kunt oppompen met een pomp voor autobanden.

De Remmen

Onze fietsen zijn voorzien van twee remhendels (A). Wij adviseren om beide remhendels te gebruiken wanneer u remt. U kunt de achter- en voorrem bedienen door respectievelijk de rechter en linker remhendel in te knijpen.

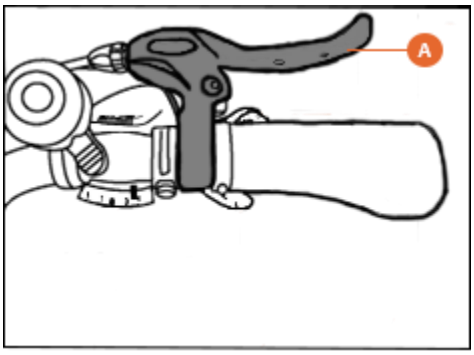

Uw fiets kan zijn uitgerust met velgremmen, schijfremmen en/of rollerbrakes. Aan de hand van onderstaande drie figuren kunt u uw type rem herkennen.

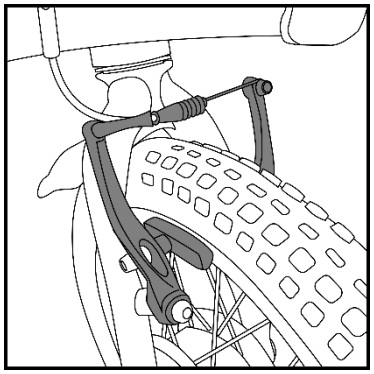

Figuur 1: Velgrem

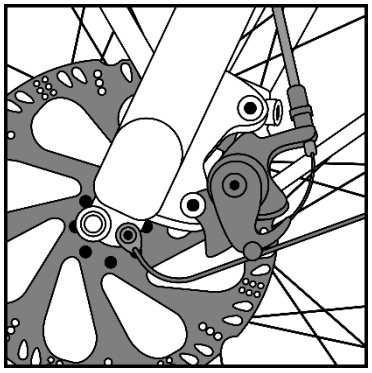

Figuur 2: Schijfrem

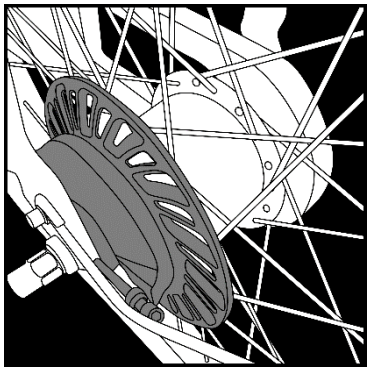

Figuur 3: Rollerbrake

Voor uw veiligheid:

- Let erop dat velgen en remblokken heet kunnen zijn na het gebruiken van velgremmen.
- Let erop dat remschijven, remklauwen en remblokken heet kunnen zijn na het gebruiken van schijfremmen. De velgen maken hierbij geen deel uit van het remsysteem.
- Velgremmen en schijfremmen dienen goed ingeremd en vetvrij gehouden te worden om piepende remgeluiden te voorkomen. Daarnaast zorgt het inremmen ervoor dat de remblokken de vorm van de velg of schijf aannemen waardoor een optimaal remoppervlak ontstaat. De remmen inremmen kunt u doen door de eerste kilometers met een gelijkmatige remhandeling te remmen.

Versnellingen

Derailleur

Let op: er moet getrapt worden om te schakelen. Daarnaast is het beter voor de derailleur dat er niet veel kracht op de pedalen wordt gezet tijdens het schakelen.

Type 1

Het schakelmechanisme van de derailleur bevindt zich rechts op het stuur. Deze beschikt over een “**+**” (A) en “**–**” (B) duim/vingerbediening. Door (A) in te drukken schakelt u omhoog en door (B) in te drukken schakelt u omlaag. Bij (C) kunt u de huidige versnelling aflezen.

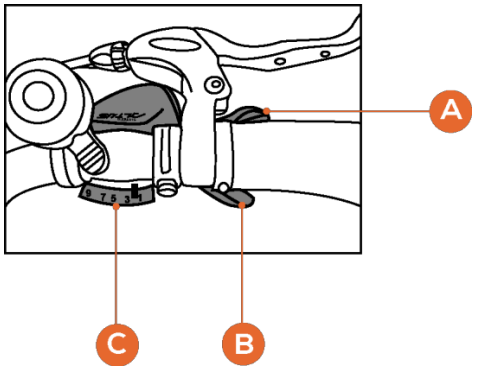

Type 2

Het schakelmechanisme van de derailleur bevindt zich rechts op het stuur. Deze beschikt over een “–” (B) en “+“ (C) duimbediening. Door “– “ (B) in te drukken schakelt u omlaag en door “+” (C) in te drukken schakelt u omhoog. Bij (A) kunt u de huidige versnelling aflezen.

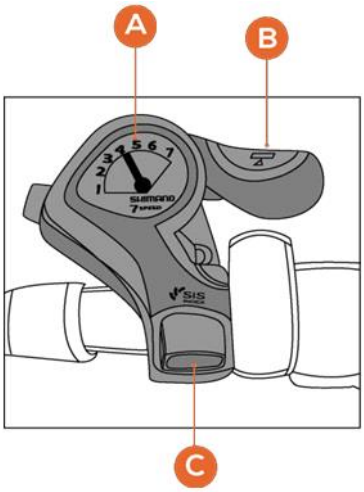

Naafversnelling

Bij het rechter handvat is de naafversnelling te bedienen. Door aan knop (D) te draaien kan de versnelling hoger of lager worden gezet.

(A) Indicatie versnelling
(B) Versnelling verhogen
(C) Versnelling verlagen
(D) Draaiknop om te schakelen

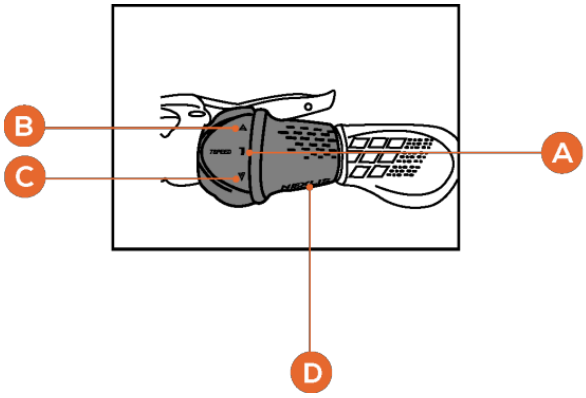

Besturingssysteem achter- en voorwielmotor

SM100-Display

Het display aanzetten

Druk op de “**S**” of “⏻” toets (A) links op het display om het elektrisch circuit van de fiets in te schakelen. Let op dat de batterij al aanstaat. Er verschijnt nu een menu op het display, het elektrisch circuit is ingeschakeld.

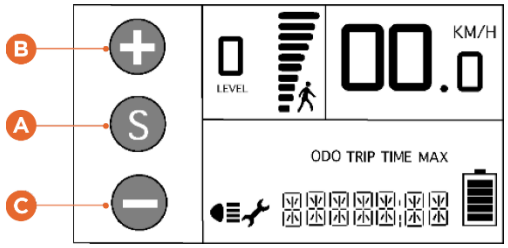

(A) Aan/uit-toets display
(B) Ondersteuning omhoog en verlichting
(C) Ondersteuning omlaag

Fietsverlichting in- en uitschakelen

Druk de “**+**” toets (B) enkele seconden in om de fietsverlichting in te schakelen. Op het display verschijnt het verlichtingsteken. Druk nogmaals enkele seconden op de ‘’**+**’’ toets (B) om de fietsverlichting weer uit te schakelen.

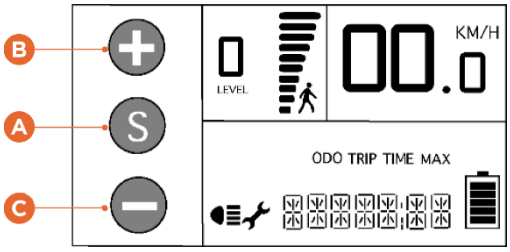

Duimhendel wandelstand

Door de duimhendel (A) naar voren te duwen bij stilstand activeert u de **wandelstand** die tot 6 km per uur ondersteuning geeft. (Let op: de wandelstand middels de duimhendel werkt niet wanneer de fiets in ondersteuningsstand “0“ staat.) De wandelstand wordt ook geactiveerd wanneer de “**–** “ toets op het display wordt ingedrukt voor enkele seconden.

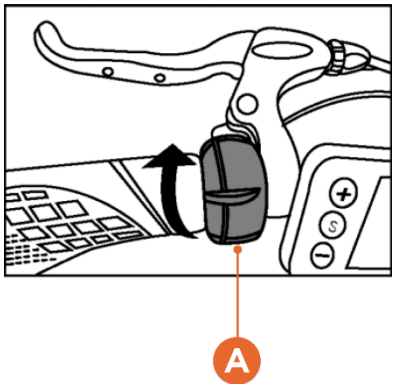

Let op: door de duimhendel te gebruiken tijdens het fietsen, gaat de elektrische ondersteuning direct naar zijn maximum (25km/u).

Schakelen tussen de 9 standen van ondersteuning

De elektrische ondersteuning heeft 9 standen. Deze worden linksboven in het display weergegeven. Deze 9 standen zijn te bedienen door kort op de “**+**” (B) en “**–**“ (C) toets te drukken.

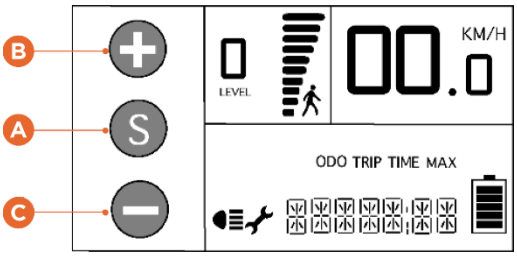

Extra opties van het display

Door opeenvolgend kort op de ‘‘**S**’’ of “⏻” toets te drukken, bladert u door verschillende gegevens onderin het display:

(A) Voltage van de batterij (BATTERY)
(B) Totale km/miles-stand (ODO)
(C) Tripstand (TRIP)
(D) Fietstijd (TIME)
(E) Maximale snelheid (MAX)

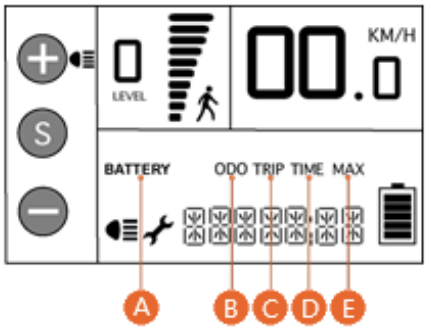

Let op: Trip, Time en Maximale snelheid kunnen worden gereset door de ‘‘**S**’’ toets en de ‘‘**–**’’ toets samen twee seconden ingedrukt te houden.

USB-poort

Onder het display bevindt zich een USB-poort (A) waar u bijvoorbeeld een telefoon of navigatie kunt opladen tijdens het fietsen. Het opladen werkt alleen wanneer het display aanstaat.

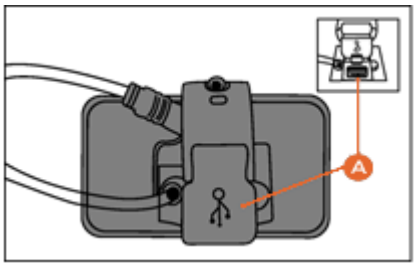

BS200-Display

Het display aanzetten

Druk op de “**M**” toets (A) links op het display om het elektrisch circuit van de fiets in te schakelen. Let op dat de batterij al aanstaat. Er verschijnt nu een menu op het display, het elektrisch circuit is ingeschakeld.

(A) Aan/uit-toets display
(B) Ondersteuning omhoog en verlichting
(C) Ondersteuning omlaag

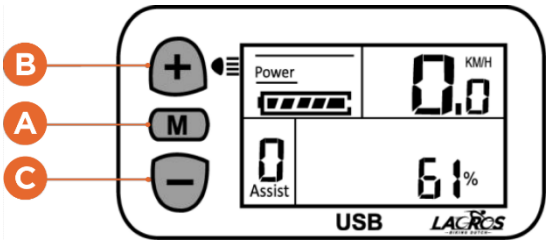

Fietsverlichting in- en uitschakelen

Druk de “**+**” toets (B) enkele seconden in om de fietsverlichting in te schakelen. Op het display verschijnt het verlichtingsteken. Druk nogmaals enkele seconden op de ‘‘**+**’’ toets (B) om de fietsverlichting weer uit te schakelen.

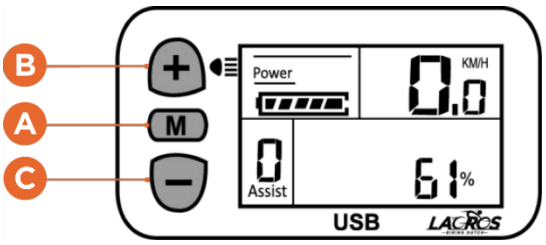

Duimhendel wandelstand

Door de duimhendel (A) naar beneden te duwen bij stilstand activeert u de **wandelstand** die tot 6 km per uur ondersteuning geeft. (Let op: de wandelstand middels de duimhendel werkt niet wanneer de fiets in ondersteuningsstand “0” staat.)

Let op: door de duimhendel te gebruiken tijdens het fietsen, gaat de elektrische ondersteuning direct naar zijn maximum (25km/u).

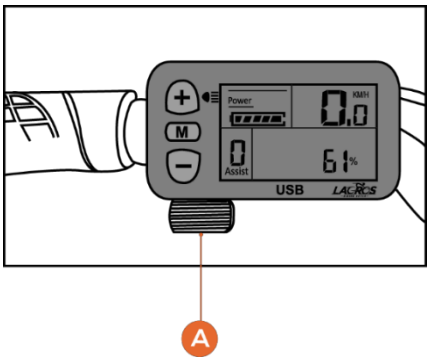

Schakelen tussen de 9 standen van ondersteuning

De elektrische ondersteuning heeft 9 standen. Deze worden linksonder in het display weergegeven. Deze 9 standen zijn te regelen door kort op de ‘’**+**’’ (B) en ‘’**–**‘’ (C) toets te drukken.

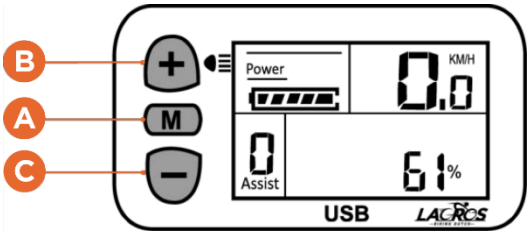

Extra opties van het display

Door opeenvolgend kort op de ‘’**M**’’ toets te drukken, bladert u door verschillende gegevens onderin het display:
(A) Totale km/miles-stand (ODO)
(B) Tripstand (TRIP)
(C) Fietstijd (TIME)
(D) Maximale snelheid (MAX)

Let op: Trip, Time en Maximale snelheid kunnen worden gereset door de ‘’**–**‘’ knop ingedrukt te houden.

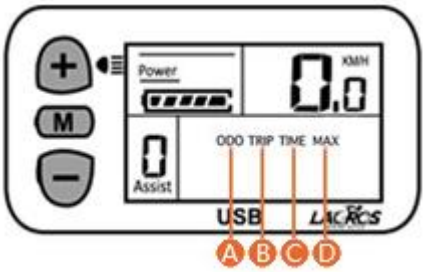

USB-poort

Onder het display bevindt zich een USB-poort (A) waar u bijvoorbeeld een telefoon of navigatie kunt opladen tijdens het fietsen. Het opladen werkt alleen wanneer u de ‘’**M**’’ toets en de “**+**” toets voor twee seconden ingedrukt houdt. Zo activeert u de USB-poort.

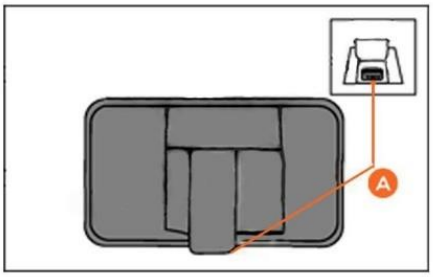

C500B-Display

Het display aanzetten

Druk op de "⏻" toets (A) links op het display om het elektrisch circuit van de fiets in te schakelen. Let op dat de batterij al aanstaat. Er verschijnt nu een menu op het display, het elektrisch circuit is ingeschakeld.

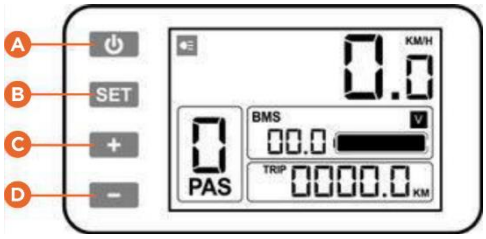

(A) Aan/uit-toets display en verlichting
(B) Menuweergave
(C) Ondersteuning omhoog
(D) Ondersteuning omlaag

Fietsverlichting in- en uitschakelen

Druk de "⏻" toets (A) één keer kort in om de fietsverlichting in te schakelen. Op het display verschijnt het verlichtingsteken. Druk nogmaals kort op de "⏻" toets (A) om de fietsverlichting weer uit te schakelen.

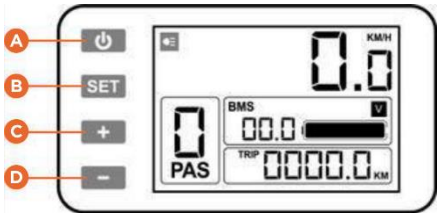

Duimhendel wandelstand

Door de duimhendel (A) naar voren te duwen bij stilstand activeert u de **wandelstand** die tot 6 km per uur ondersteuning geeft. (Let op: de wandelstand middels de duimhendel werkt niet wanneer de fiets in ondersteuningsstand "0" staat.) De wandelstand wordt ook geactiveerd wanneer de "–" toets op het display wordt ingedrukt voor enkele seconden.

Let op: door de duimhendel te gebruiken tijdens het fietsen, gaat de elektrische ondersteuning direct naar zijn maximum (25km/u).

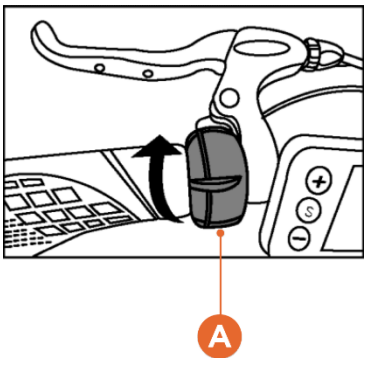

Schakelen tussen de 9 standen van ondersteuning

De elektrische ondersteuning heeft 9 standen. Deze worden linksonder in het display weergegeven. Deze 9 standen zijn te regelen door kort op de "+" (C) en "–" (D) toets te drukken.

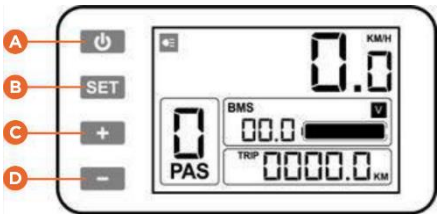

Extra opties van het display

Door opeenvolgend kort op de ‘’**SET**’’ toets te drukken, bladert u door verschillende gegevens onderin het display: totale km/miles-stand (ODO), tripstand (TRIP) en fietstijd (TIME).

Resetten tripstand

Houdt de “**SET**” toets (B) enkele seconden ingedrukt totdat er een ander menu verschijnt. Druk dan de “**–**“ toets (D) één keer in. De tripstand is nu gereset. Druk wederom de “**SET**” toets (B) in om terug te keren naar het standaard menu.

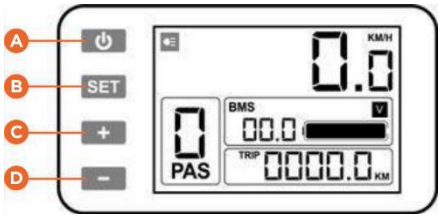

USB-poort

Onder het display bevindt zich een USB-poort (A) waar u bijvoorbeeld een telefoon of navigatie kunt opladen tijdens het fietsen. Het opladen werkt alleen wanneer u de ‘’**SET**’’ toets en de ‘’**+**’’ toets voor twee seconden ingedrukt houdt. Zo activeert u de USB-poort.

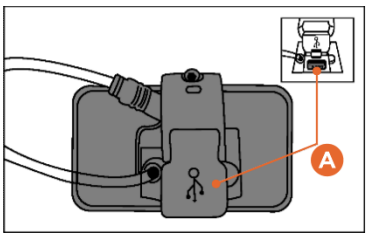

De werking van de elektrische ondersteuning

De fiets werkt standaard op PAS (pedaal ondersteuning) middels een magneet-rotatie sensor. Dit betekent dat de elektrische ondersteuning start op het moment dat de pedalen rondgaan. Daarnaast zit er nog een duimhendel links op het stuur om snel en makkelijk de maximale ondersteuning, die los staat van de standen van ondersteuning 1 t/m 9, in te schakelen. Zolang de duimhendel naar voren blijft (tijdens het rondgaan van de pedalen) zal de motor de maximale ondersteuning geven, vergelijkbaar met ondersteuningsstand 9 op het display.

De ondersteuning wordt onderbroken wanneer:

- er wordt gestopt met trappen;
- de handrem wordt gebruikt;
- de duimhendel wordt losgelaten wanneer deze gebruikt wordt.

Besturingssysteem middenmotor

Bafang middenmotor

Bedieningspaneel

Het bedieningspaneel van het display bevindt zich aan de linkerkant op het stuur. Houd de "⏻" toets (A) enkele seconden ingedrukt om het display aan te zetten.



Verlichting

De verlichting gaat automatisch aan bij schemer, of handmatig door twee seconden op de verlichtingstoets (A) te drukken, dit geldt tevens voor het uitzetten van de fietsverlichting. Bij het handmatig bedienen van de fietsverlichting vervalt de werking van de sensor (deze bevindt zich aan de achterzijde van het display) tot het moment waarop het display opnieuw wordt aangezet. Op het display verschijnt het verlichtingssymbool ter indicatie van de verlichting.



Standen van ondersteuning

Met de **''+''** (A) en **''–''** (B) toets kan er gekozen worden uit vijf standen van ondersteuning. De standen worden onderaan in het display weergegeven.

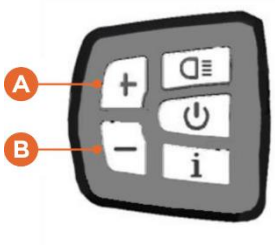

Wandelstand

Door de ''–'' toets (A) ingedrukt te houden wordt de wandelstand ingeschakeld. Het woordje 'walk' verschijnt in het beeldscherm en de fiets zal tot 6 km/u ondersteuning bieden. Wanneer u de ''–'' toets loslaat schakelt de wandelstand uit.

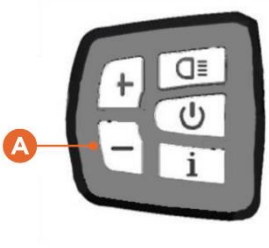

Extra opties van het display

Door opeenvolgend kort op de informatietoets (A) te drukken wordt er door het display gebladerd voor verschillende gegevens:



TOTAL = Totaal aantal kilometers
TRIP = Tripstand
RANGE = Actieradius in geselecteerde ondersteuningsstand
MAX = Maximale snelheid

Resetten tripafstand

Druk de informatietoets (A) tweemaal achter elkaar in, dan verschijnt er een menu waar de letter “**n**” zal worden weergegeven. Wanneer vervolgens de “**+**” toets ingedrukt wordt zal de “**n**” veranderen in een “**y**”. Wacht vervolgens acht seconden tot het display automatisch weer teruggaat naar het beginscherm. De tripstand is nu gereset.

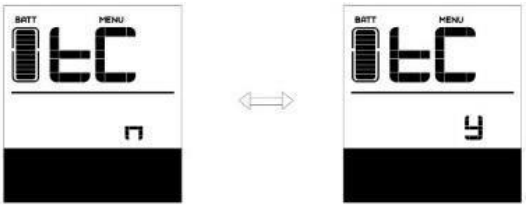

Display symbolen

(A) Batterij indicatie
(B) Verlichting
(C) Wandelstand
(D) Service melding
(E) Menu
(F) Snelheid
(G) Foutsymbool
(H) Kilometerstand
(I) Huidige ondersteuning

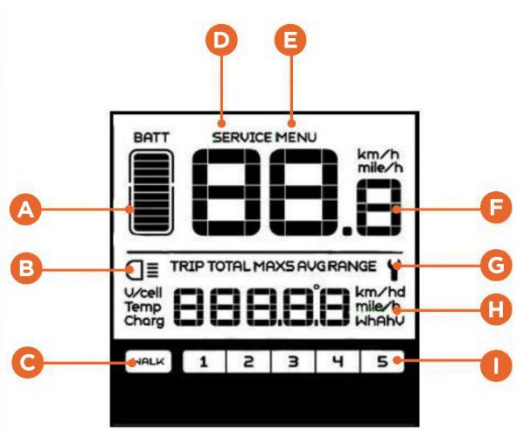

Motinova middenmotor

Bedieningspaneel

(A) Aan/uit-toets display
(B) Verhogen ondersteuning (twee seconden ingedrukt houden voor automatisch schakelen tussen ondersteuningsstanden)
(C) Verlagen ondersteuning
(D) Loopondersteuning/Wandelstand
(E) Instellingen
(F) Verlichting

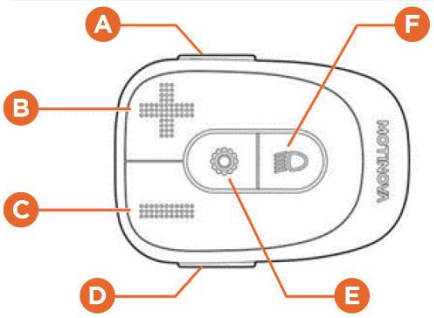

Displaysymbolen

(A) Batterijcapaciteit
(B) Ondersteuningsstand
(C) Snelheid indicatie
(D) Actieradius
(E) Totale km/mile-stand
(F) Tripstand
(G) Snelheidseenheid
(H) Vermogen
(I) Tijd
(J) Lichtindicatie

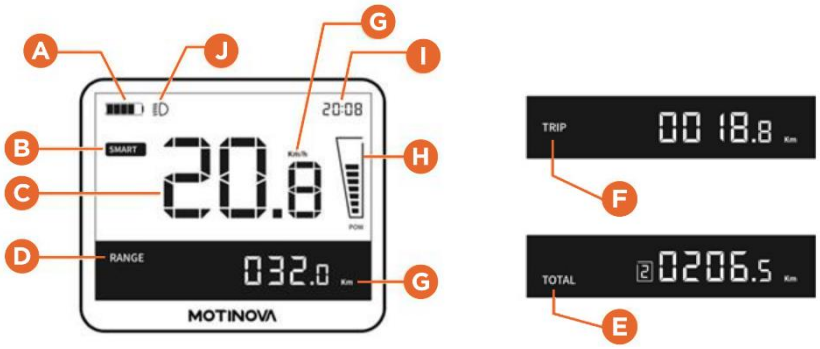

Tijdinstellingen

U kunt de systeemtijd aanpassen op de volgende manier (fiets moet stilstaan):

1. Druk de "**Instellingen**" toets in voor langer dan 1,5 seconden.
2. In de instellingsmode kunt u de "**+**" of de "**–**" toets indrukken om "**uur**" of "**minuut**" te selecteren.
3. Om een waarde aan te passen drukt u kort de "**Instellingen**" toets in. Hierna knippert de waarde van "**uur**" of "**minuut**".
4. Met de "**+**" of "**–**" toets kunt u de waarde aanpassen.
5. Door de "**Instellingen**" toets in te drukken kunt u de wijziging opslaan.
6. Nadat de aanpassing gereed is, kunt u de instellingsmode verlaten door de "**Instellingen**" toets langer dan 1,5 seconden ingedrukt te houden.

Snelheidseenheid

Er zijn twee mogelijke instellingen voor de snelheidseenheid, km/h of mile/h. Als de instelling verandert, worden de waardes automatisch aangepast. U kunt de snelheidseenheid aanpassen op de volgende manier (fiets moet stilstaan):

1. Druk de "**Instellingen**" toets in voor langer dan 1,5 seconden.
2. In de instellingsmode kunt u de "**+**" of de "**–**" toets indrukken om de "**snelheidseenheid**" te selecteren.
3. Vervolgens kunt u de "**Instellingen**" toets indrukken om het gewenste knipperende symbool te bevestigen.
4. Met de "**+**" of "**–**" toets kunt u de waarde aanpassen.
5. Door de "**Instellingen**" toets in te drukken kunt u de wijziging opslaan.
6. Nadat de aanpassing gereed is, kunt u de instellingsmode verlaten door de "**Instellingen**" toets langer dan 1,5 seconden ingedrukt te houden.

Tripstand resetten

De tripstand kan worden gewist, daarentegen kan de in totaal afgelegde afstand van de fiets niet worden gewist. De bediening werkt als volgt:

1. Druk de "**Instellingen**" toets in voor langer dan 1,5 seconden.
2. In de instellingsmode kunt u de "**+**" of de "**–**" toets indrukken om de "**tripstand**" te selecteren.
3. Vervolgens kunt u de "**Instellingen**" toets indrukken om het gewenste knipperende symbool te bevestigen.
4. Door de "**–**" toets langer dan 1,5 seconden ingedrukt te houden kunt u de waarde wissen (deze actie is onomkeerbaar).
5. Door de "**Instellingen**" toets in te drukken kunt u de wijziging opslaan.
6. Nadat de aanpassing gereed is, kunt u de instellingsmode verlaten door de "**Instellingen**" toets langer dan 1,5 seconden ingedrukt te houden.

Scamper, Ambling en Sketch Nestor

Uitvouwen van de fiets

Borging (Scamper en Ambling)

Duw de wielen van elkaar af om deze van de magnetische borging af te halen.

(A) Metalen borgingsplaatje
(B) Magneet
(C) Richting waarin u kunt borgen
(D) Geborgen toestand

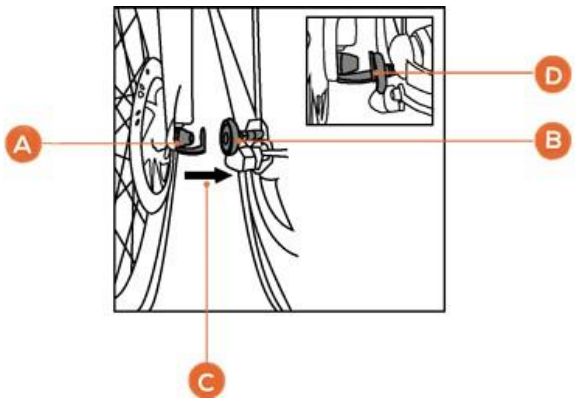

Frame uitvouwen (Scamper en Ambling)

Vouw het voor- en achterstuk van het frame totdat het frame recht is en het scharnier is gesloten.

Frameklem borgen (Scamper en Ambling)

Zet de frameklem (A + B) vast door de haak achter het achterstuk van het frame te klemmen en vervolgens de klem tegen het voorstuk van het frame te duwen.
Druk hierna het plastic borgingskapje over de frameklem.

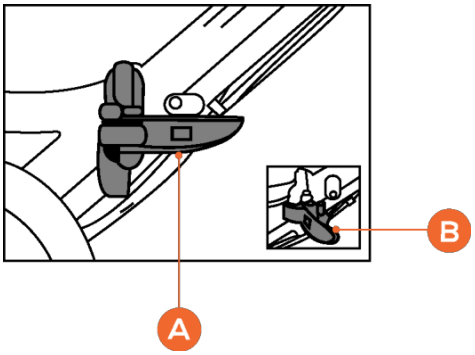

Stuur uitvouwen en borgen

Vouw de stuurkolom omhoog (A) en zet deze vast met de stuurklem (B). Let hierbij op dat de ronde kopschroef goed in de stuurklem valt.
Borg hierna de stuurklem door de borgring in de stuurklem te draaien (deze bevindt zich om de stuurkolom ter hoogte van de stuurklem).

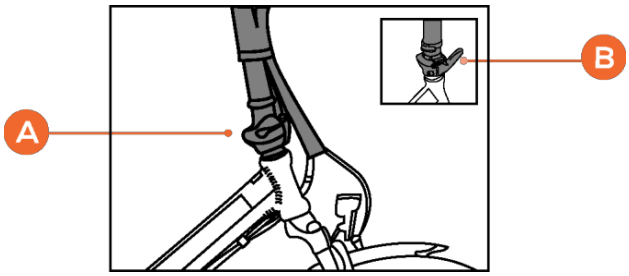

Pedalen uitvouwen

Vouw de pedalen uit door deze in horizontale positie te duwen. Het pedaal zal automatisch in de juiste stand komen.

Opvouwen van de fiets

Pedalen inklappen

Klap de pedalen in door het gehele pedaal richting de fiets te duwen en hierna te vouwen.

Let op: positioneer de pedalen zodanig dat deze het frame niet kunnen beschadigen wanneer de fiets gevouwen is.

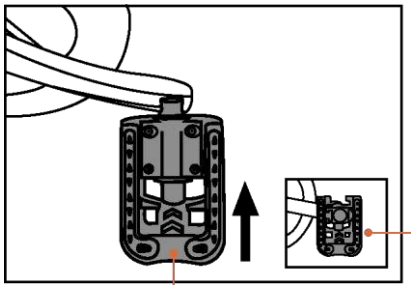

Stuurklem

Draai eerst de plastic borgring van de stuurklem los. Trek de klem (B) los van het stuurscharnier, en vouw vervolgens de stuurkolom (A) naar beneden.

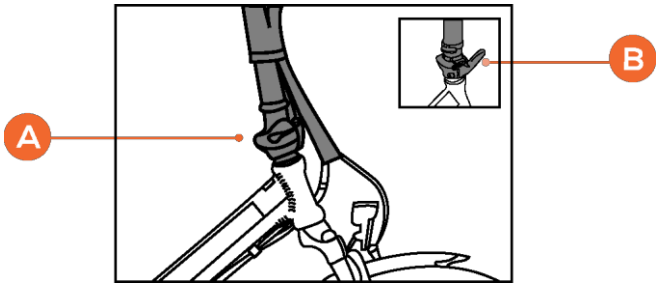

Frameklem (Scamper en Ambling)

Open de middelste scharnierbevestiging (rechts op de framebuis) door de borging omhoog te zetten. Nadat de borging los is, trekt u de klem (A + B) naar buiten toe zodat deze loskomt. Het frame is nu open en om klaar gevouwen te worden.

Let op: trek de frameklem niet geforceerd los, het systeem werkt met middelmatige kracht.

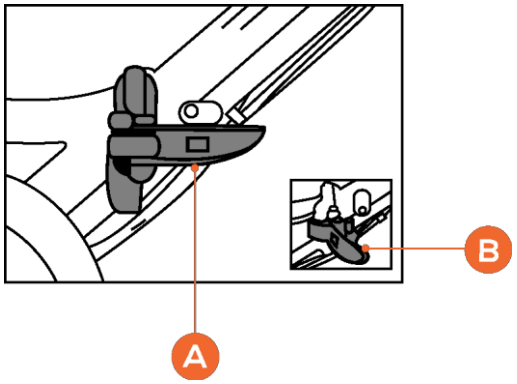

Frame vouwen (Scamper en Ambling)

Ga links van de fiets staan, klap de standaard in en vouw het voorwiel naar het achterwiel toe zodat de wielen dichtbij elkaar staan. Onder de trapas zit een driehoekige steun waar de fiets bij gevouwen toestand op kan rusten.

Let op: zorg bij de S600(XL) met Bafang middenmotor dat de standaard uitgeklapt is zodat de fiets bij gevouwen toestand hierop kan rusten.

Borgen gevouwen toestand (Scamper en Ambling)

Borg de wielen van de fiets door deze tegen elkaar aan te zetten zodat de magneet en metalen borgingsplaatje (A + B = D) elkaar aantrekken (C).

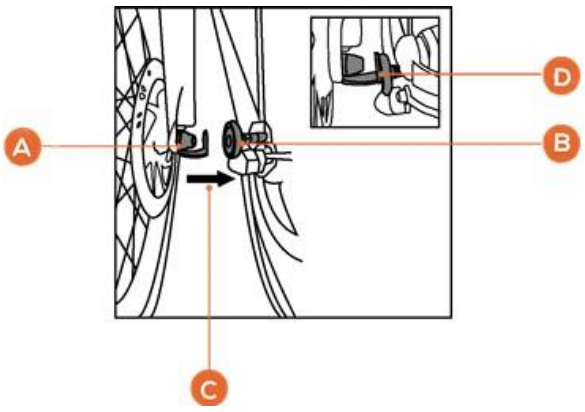

De Batterij

Inschakelen batterij en aflezen batterijstatus

Bij deze Lacros fiets(en) is de batterij bevestigd in de bagagedrager. Schakel het elektrisch systeem in met de knop aan de linkerkant van de batterij (B). Let op, u heeft alleen de batterij geactiveerd, het display is nu nog uit. Het aantal lampjes (C) geeft een grove indicatie van de batterijlading weer. **U kunt de batterij uitschakelen door de aan/uit-knop vier seconden ingedrukt te houden, totdat u ziet dat het display uitgaat.**

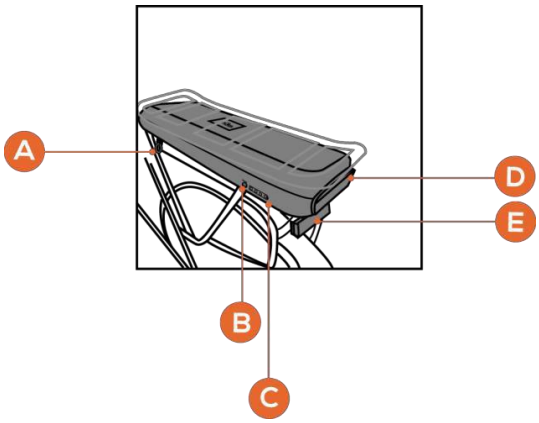

(A) Slot
(B) Aan/uit-knop
(C) Indicatie batterijlading
(D) Remlicht
(E) Achterlicht

Hoe de batterij op te laden

De batterij heeft één oplaadpunt (A) aan de rechterzijde. Het wordt aanbevolen eerst de lader op de batterij aan te sluiten en daarna de 220V stekker in het stopcontact te steken. De lader stopt met opladen zodra de batterij vol is. Het lampje op de lader wordt hierbij groen. Wanneer de batterij is opgeladen mag de lader worden ontkoppeld.

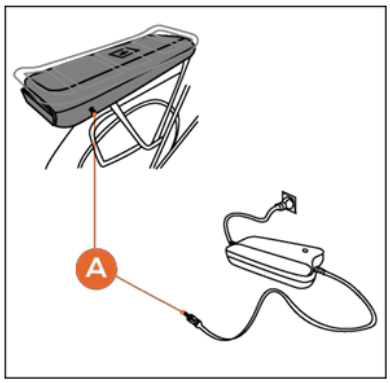

Indicatie op de lader:
Rood = De batterij wordt opgeladen.
Groen = De batterij is volledig opgeladen.

Batterij uitnemen

De batterij kan uit de batterijbak worden gehaald door de sleutel van het slotje van de batterijbak (A) naar links te draaien, en vervolgens de batterij (B) voorzichtig naar achteren te trekken. Zorg dat de batterij altijd weer op slot gaat wanneer u deze terugplaatst. De batterij kan anders lostrillen tijdens het fietsen.

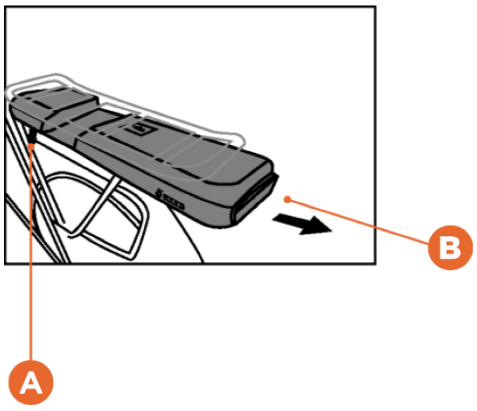

Canter

Uitvouwen van de fiets

Borging

Duw de wielen van elkaar af om deze van de magnetische borging af te halen.

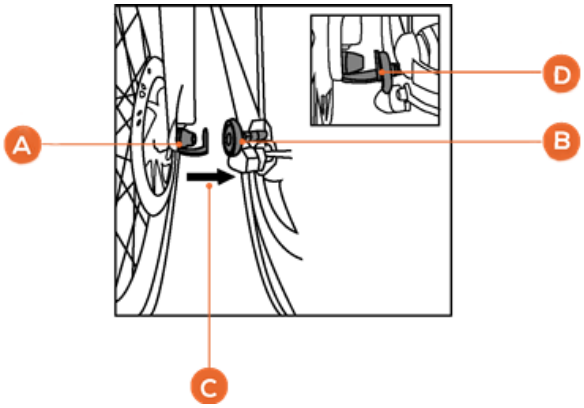

(A) Metalen borgingsplaatje
(B) Magneet
(C) Richting waarin u kunt borgen
(D) Geborgen toestand

Frame uitvouwen

Vouw het voor- en achterstuk van frame tot het frame recht is en het scharnier is gesloten.

Frameklem borgen

Zet de frameklem (A +B) vast door deze tegen het frame te duwen. Let hierbij op dat de ronde kopschroef goed in de frameklem valt.

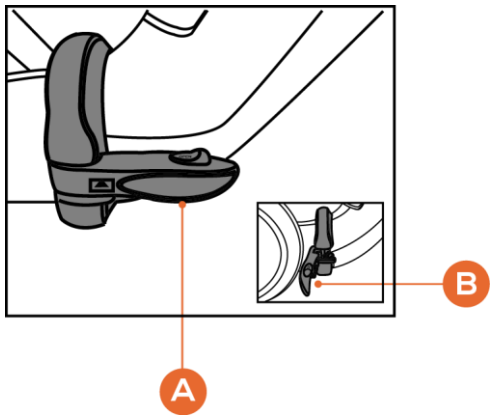

Stuur uitvouwen en borgen

Vouw vervolgens de stuurkolom omhoog (A) en zet deze vast met de stuurklem (B). Let hierbij op dat de ronde kopschroef goed in de stuurklem valt.
<u>Borg hierna de stuurklem door de borgring in de stuurklem te draaien (deze bevindt zich om de stuurkolom ter hoogte van de stuurklem).</u>

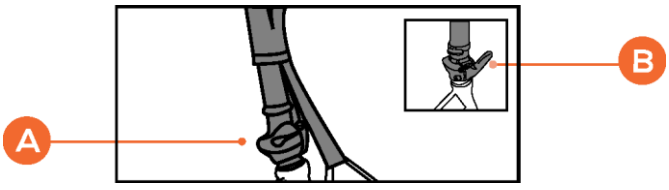

Pedalen uitvouwen

Vouw de pedalen uit door deze in horizontale positie te duwen.
Het pedaal zal automatisch in de juiste stand komen.

Opvouwen van de fiets

Pedalen inklappen

Klap de pedalen in door het gehele pedaal richting de fiets te duwen en hierna te vouwen.

Let op: positioneer de pedalen zodanig dat deze het frame niet kunnen beschadigen wanneer de fiets gevouwen is.

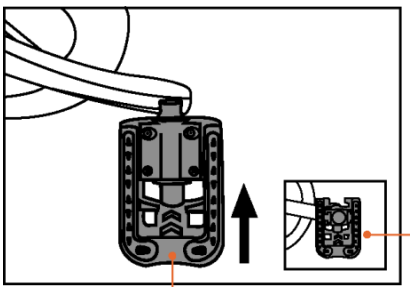

Stuurklem

Draai eerst de plastic borgring van de stuurklem los. Trek de klem (B) los van het stuurscharnier, en vouw vervolgens de stuurkolom (A) naar beneden.

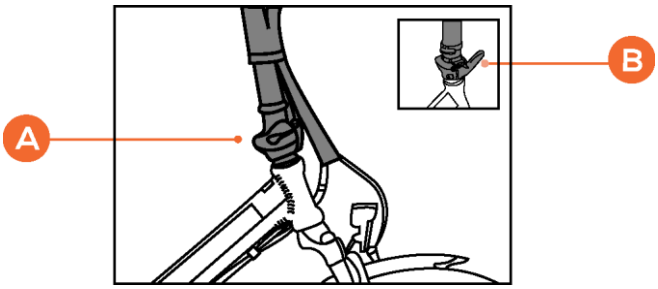

Frameklem

Haal de borging van de middelste klem door de schuif in de richting van de pijl te schuiven. Nadat de borging los is, trekt u de klem (A + B) naar buiten toe zodat deze loskomt. Het frame is nu open en klaar om gevouwen te worden.

Let op: trek de frameklem niet geforceerd los, het systeem werkt met middelmatige kracht.

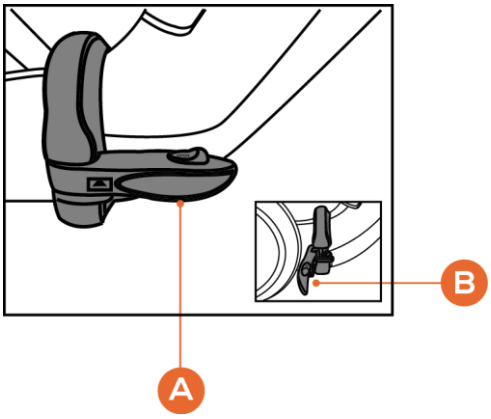

Frame vouwen

Ga links van de fiets staan, klap de standaard in en vouw het voorwiel naar het achterwiel toe zodat de wielen dichtbij elkaar staan. Onder de trapas zit een driehoekige steun waar de fiets bij gevouwen toestand op kan rusten.

Borgen gevouwen toestand

Borg de wielen van de fiets door deze tegen elkaar aan te zetten zodat de magneet en metalen borgingsplaatje (A + B = D) elkaar aantrekken (C).

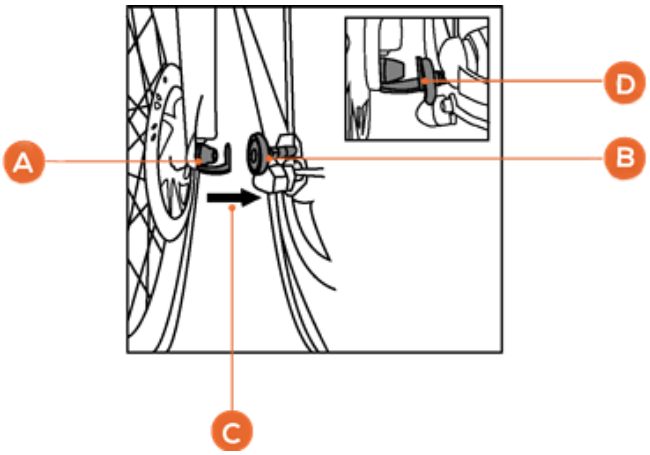

De Batterij

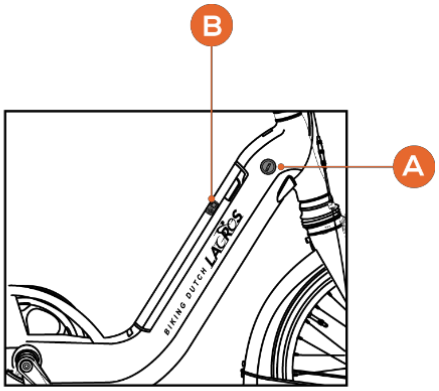

Inschakelen batterij

Bij de Lacros Canter is de batterij bevestigd in het frame. Schakel het elektrisch systeem in met de knop aan de bovenzijde van de batterij (B). Let op u heeft alleen de batterij geactiveerd, het display is nu nog uit.

(A) Slot
(B) Aan/uit-knop

Hoe de batterij op te laden

De batterij heeft één oplaadpunt aan de linkerzijde. Het wordt aanbevolen eerst de lader op de batterij aan te sluiten en daarna de 220V stekker in het stopcontact te steken. De lader stopt met opladen zodra de batterij vol is. Het lampje op de lader wordt hierbij groen. Wanneer de batterij is opgeladen mag de lader worden ontkoppeld.

Indicatie op de lader:
Rood = De batterij wordt opgeladen.
Groen = De batterij is volledig opgeladen.

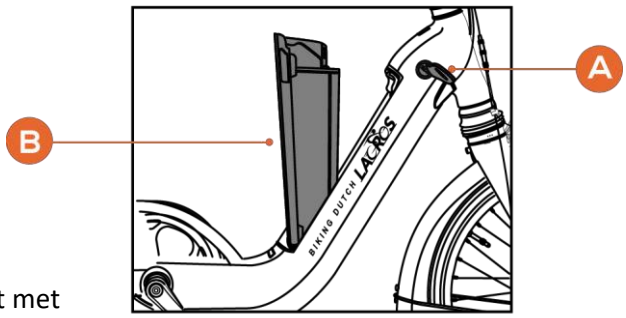

Batterij uitnemen

De batterij kan uit de batterijbak worden gehaald door eerst met de sleutel (A) de batterij te ontgrendelen**,** en vervolgens de batterij (B) voorzichtig naar achteren te trekken. Zorg dat de batterij altijd weer op slot gezet wordt wanneer deze wordt teruggeplaatst. De batterij kan anders lostrillen tijdens het fietsen.

Trotter

Uitvouwen van de fiets

Borging

Duw de wielen van elkaar af om deze van de magnetische borging af te halen.

(A) Metalen borgingsplaatje
(B) Magneet
(C) Richting waarin u kunt borgen
(D) Geborgen toestand

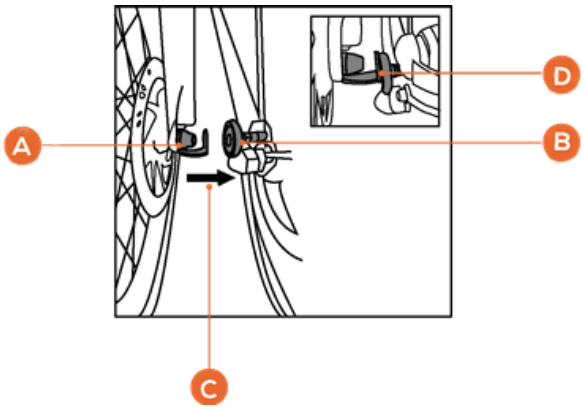

Frame uitvouwen

Vouw het voor- en achterstuk van het frame totdat het frame recht is en het scharnier is gesloten.

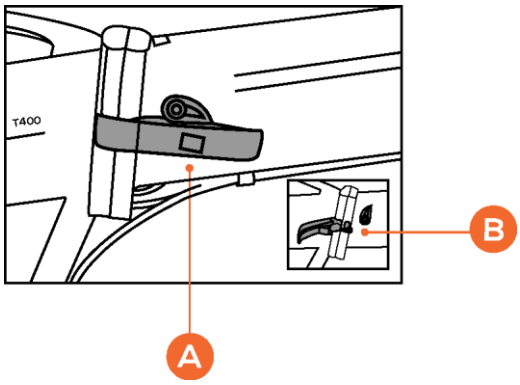

Frameklem borgen

Zet de frameklem (A +B) vast door deze tegen het frame te duwen. Let hierbij op dat de ronde kopschroef goed in de frameklem valt.
<u>Druk hierna het plastic borgingskapje in de frameklem.</u>

Stuur uitvouwen en borgen

Vouw vervolgens de stuurkolom omhoog (C) en zet deze vast met de stuurklem (A). Let hierbij op dat de ronde kopschroef goed in de stuurklem valt.
<u>Borg hierna de stuurklem door de borgring (B) in de stuurklem te draaien (deze bevindt zich om de stuurkolom ter hoogte van de stuurklem).</u>

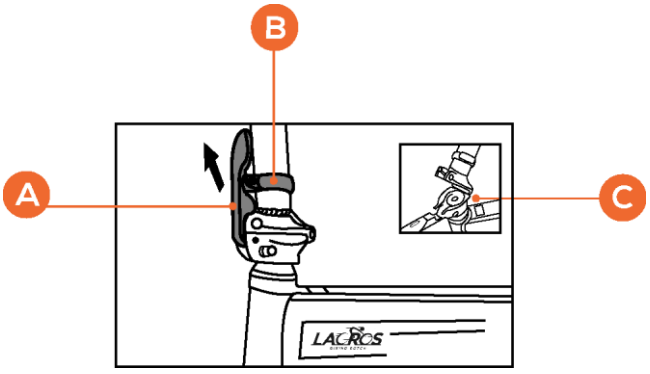

Pedalen uitvouwen

Vouw de pedalen uit door deze in horizontale positie te duwen.
Het pedaal zal automatisch in de juiste stand komen.

Opvouwen van de fiets

Pedalen inklappen

Klap de pedalen in door het gehele pedaal richting de fiets te duwen en hierna te vouwen.

Let op: positioneer de pedalen zodanig dat deze het frame niet kunnen beschadigen wanneer de fiets gevouwen is.

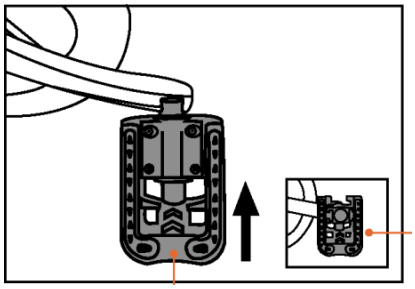

Stuurklem

Draai eerst de plastic borgring (B) van de stuurklem los. Trek de klem (A) los van het stuurscharnier, en vouw vervolgens de stuurkolom (C) naar beneden.

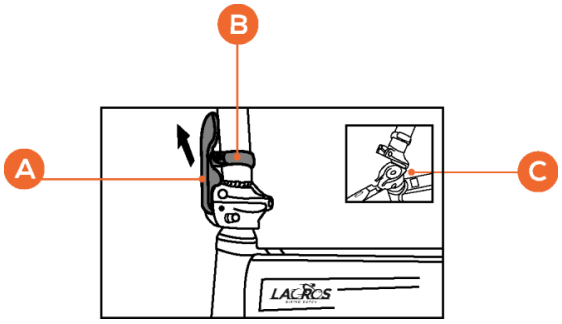

Frameklem

Haal de borging uit de middelste klem. Nadat de borging los is, trekt u de klem (A + B) naar buiten toe zodat deze loskomt. Het frame is nu open en klaar om gevouwen te worden.

Let op: trek de frameklem niet geforceerd los, het systeem werkt met middelmatige kracht.

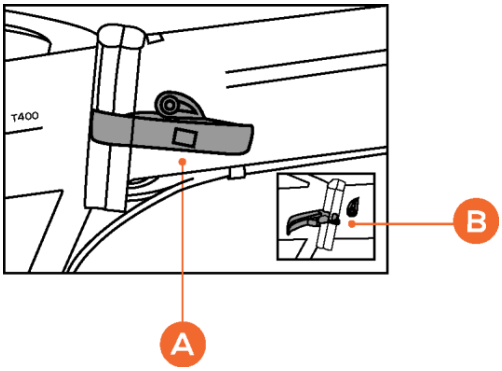

Frame vouwen

Ga links van de fiets staan, klap de standaard in en vouw het voorwiel naar het achterwiel toe zodat de wielen dichtbij elkaar staan. Onder de trapas zit een driehoekige steun waar de fiets bij gevouwen toestand op kan rusten.

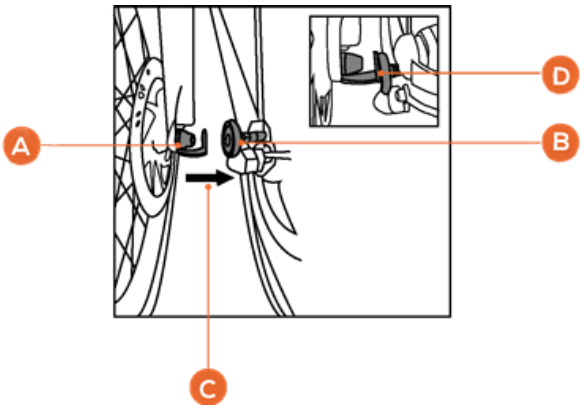

Borgen gevouwen toestand

Borg de wielen van de fiets door deze tegen elkaar aan te zetten zodat de magneet en metalen borgingsplaatje (A + B = D) elkaar aantrekken (C).

De Batterij

Inschakelen batterij

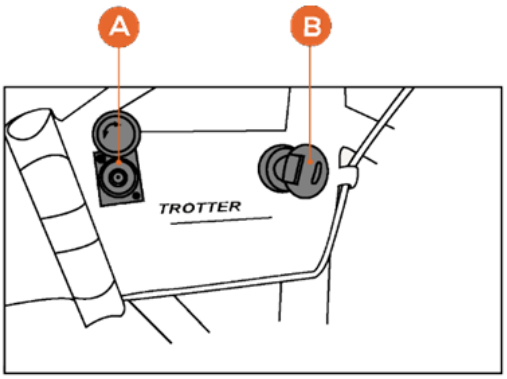

Bij de Lacros Trotter is de batterij bevestigd in het frame. Schakel het elektrisch systeem in met de sleutel (B) aan de linkerkant van de fiets. Let op, u heeft alleen de batterij geactiveerd, het display is nu nog uit.

(A) Oplaadpunt batterij
(B) Aan/uit-sleutelschakelaar van de batterij

Hoe de batterij op te laden

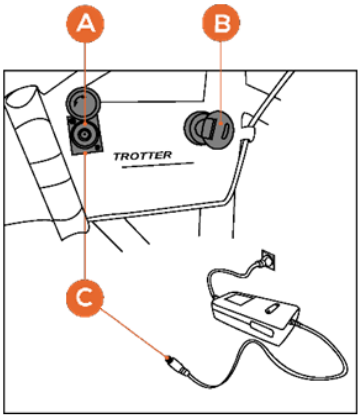

De batterij heeft één oplaadpunt (A) aan de linkerzijde. Het wordt aanbevolen eerst de lader op de batterij aan te sluiten en daarna de 220V stekker in het stopcontact te steken. De lader stopt met opladen zodra de batterij vol is. Het lampje op de lader wordt hierbij groen. Wanneer de batterij is opgeladen mag de lader worden ontkoppeld.

Indicatie op de lader:
Rood = De batterij wordt opgeladen.
Groen = De batterij is volledig opgeladen.

Batterij uitnemen

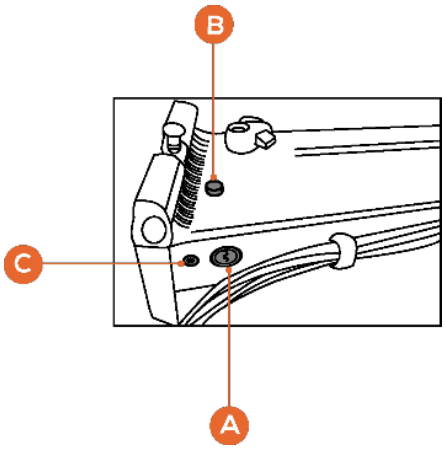

De batterij kan uit het frame worden gehaald door de fiets eerst open te vouwen. Vervolgens kunt u met de sleutel (A) het slot (B) ontgrendelen. Neem vervolgens de batterij voorzichtig uit het frame. Zorg dat de batterij altijd weer op slot wordt gezet wanneer deze is teruggeplaatst. De batterij kan anders lostrillen tijdens het fietsen.

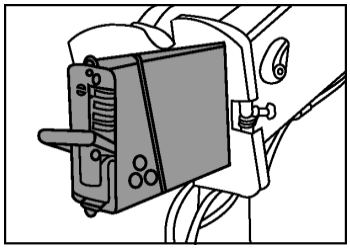

Mustang

Uitvouwen van de fiets

Frame uitvouwen

Vouw het voor- en achterstuk van het frame totdat het frame recht is en het scharnier is gesloten.

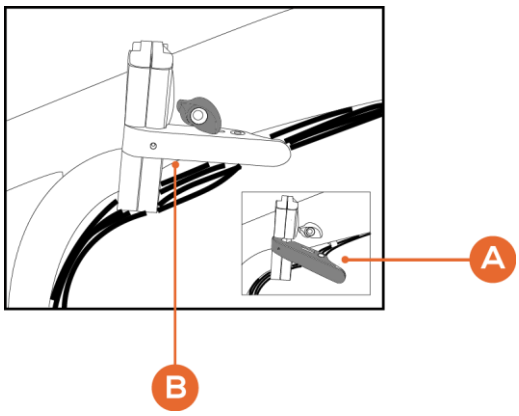

Frameklem borgen

Zet de frameklem (A +B) vast door deze tegen het frame te duwen.
Druk hierna het plastic borgingskapje in de frameklem.

Stuur uitvouwen en borgen

Vouw vervolgens de stuurkolom omhoog (A) en zet deze vast met de stuurklem (B). Let hierbij op dat de ronde kopschroef goed in de stuurklem valt.
Borg hierna de stuurklem door de borgring in de stuurklem te draaien (deze bevindt zich om de stuurkolom ter hoogte van de stuurklem).

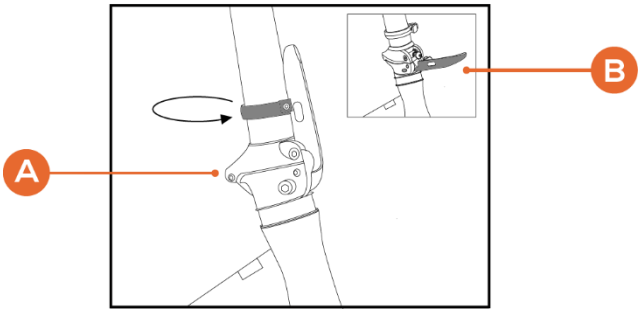

Pedalen uitvouwen

Vouw de pedalen uit door deze in horizontale positie te duwen.
Het pedaal zal automatisch in de juiste stand komen.

Opvouwen van de fiets

Pedalen inklappen

Klap de pedalen in door het gehele pedaal richting de fiets te duwen en hierna te vouwen.

Let op: positioneer de pedalen zodanig dat deze het frame niet kunnen beschadigen wanneer de fiets gevouwen is.

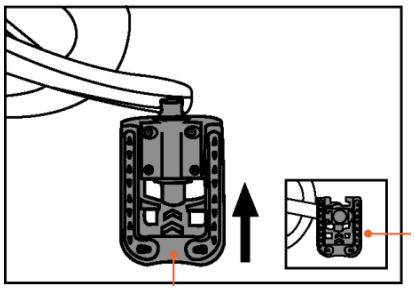

Stuurklem

Draai eerst de plastic borgring van de stuurklem los. Trek de klem (B) los van het stuurscharnier, en vouw vervolgens de stuurkolom (A) naar beneden.

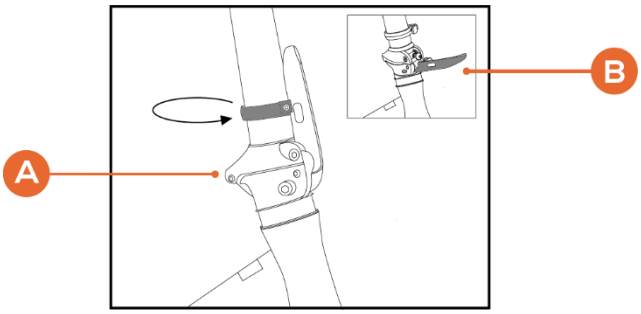

Frameklem

Haal de borging uit de middelste klem. Nadat de borging los is, trekt u de klem (B) naar buiten toe zodat deze loskomt (A). Het frame is nu open en klaar om gevouwen te worden.

Let op: trek de frameklem niet geforceerd los, het systeem werkt met middelmatige kracht.

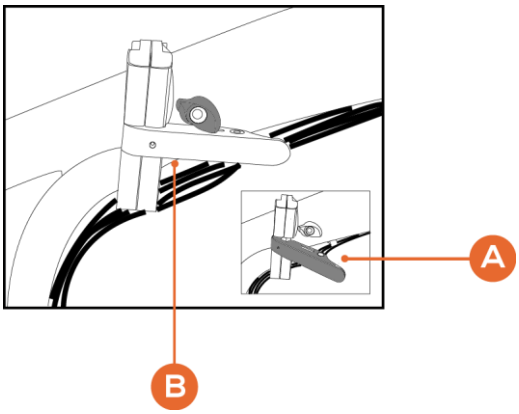

Frame vouwen

Ga links van de fiets staan, klap de standaard in en vouw het voorwiel naar het achterwiel toe zodat de wielen dichtbij elkaar staan. Onder de trapas zit een driehoekige steun waar de fiets bij gevouwen toestand op kan rusten.

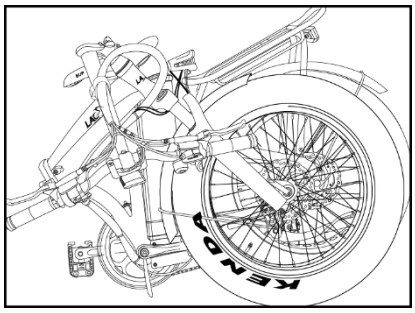

De Batterij

Inschakelen batterij en aflezen batterijstatus

Bij de Lacros Mustang is de batterij bevestigd achter het zadel. Schakel het elektrisch systeem in door de sleutel (A) naar rechts te draaien. Let op, u heeft alleen de batterij geactiveerd, het display is nu nog uit. Het aantal lampjes bovenop de batterij geeft een grove indicatie van de batterijlading weer. **U kunt de batterij uitschakelen door de sleutel naar links te draaien.**

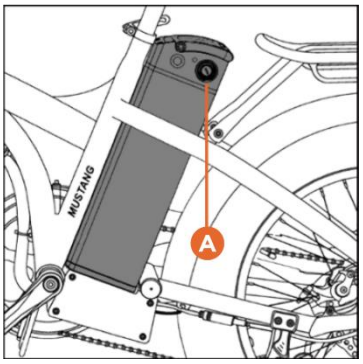

(A) Slot + Aan/uit-schakelaar batterij

Hoe de batterij op te laden

De batterij heeft één oplaadpunt (A) aan de rechterzijde. Het wordt aanbevolen eerst de lader op de batterij aan te sluiten en daarna de 220V stekker in het stopcontact te steken. De lader stopt met opladen zodra de batterij vol is. Het lampje op de lader wordt hierbij groen. Wanneer de batterij is opgeladen mag de lader worden ontkoppeld.

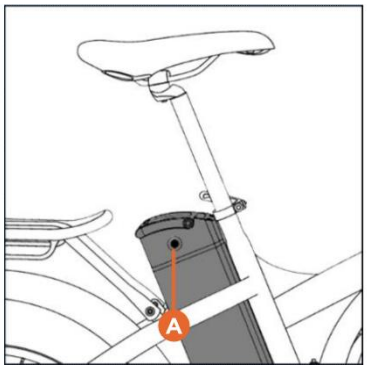

Indicatie op de lader:
Rood = De batterij wordt opgeladen.
Groen = De batterij is volledig opgeladen.

De batterij uitnemen

De batterij kan uit de batterijhouder worden gehaald door de sleutel (A) in te drukken en naar links te draaien. Vervolgens kunt u de batterij voorzichtig naar boven trekken. Haal voordat u dit doet de zadelpen met zadel van de fiets. Zorg dat de batterij altijd weer op slot wordt gezet wanneer deze is teruggeplaatst. De batterij kan anders lostrillen tijdens het fietsen.

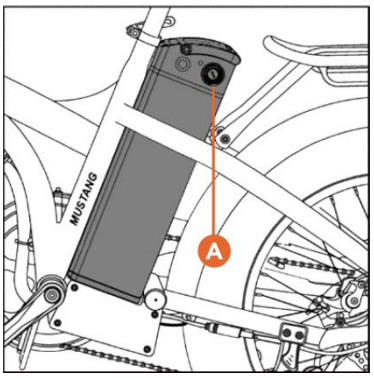

Fietsverlichting in- en uitschakelen

Om de fietsverlichting in te schakelen dient de rode knop ingedrukt te worden.

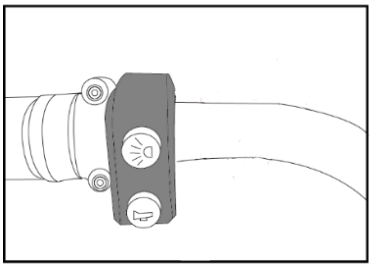

Claxon

Door de groene knop in te drukken wordt de claxon geactiveerd.

Gemini

Uitvouwen van de fiets

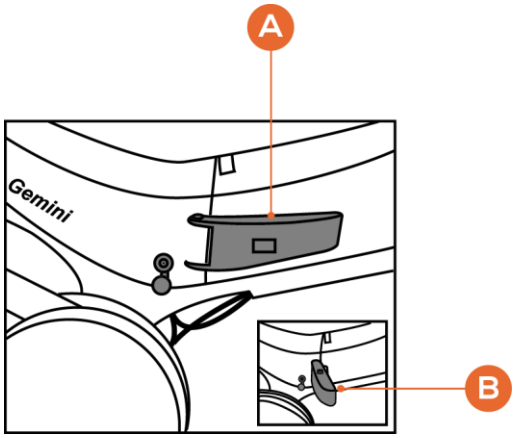

Frame uitvouwen

Vouw het voor- en achterstuk van het frame totdat het frame recht is en het scharnier is gesloten.

Frameklem borgen

Zet de frameklem (A +B) vast door deze tegen het frame te duwen. Let hierbij op dat de ronde kopschroef goed in de frameklem valt.

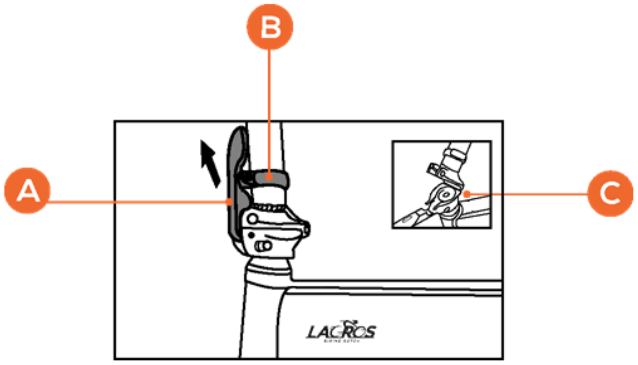

Stuurklem Gemini G200/G400

Stuur uitvouwen en borgen

Vouw vervolgens de stuurkolom omhoog (C) en zet deze vast met de stuurklem (A). Let bij de Gemini G200/G400 op dat de ronde kopschroef goed in de stuurklem valt. **Borg hierna de stuurklem door de borgring (B), deze bevindt zich om de stuurkolom bij de stuurklem, in de stuurklem te draaien. (Dit is niet van toepassing op de Gemini Actie modellen.)**

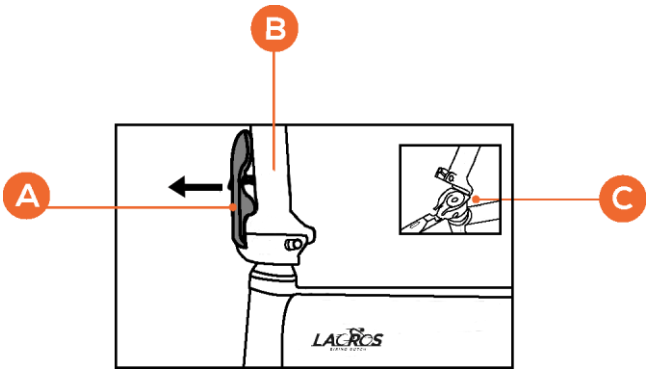

Stuurklem Gemini Actie

Pedalen uitvouwen

Vouw de pedalen uit door deze in horizontale positie te duwen. Het pedaal zal automatisch in de juiste stand komen.

Opvouwen van de fiets

Pedalen inklappen

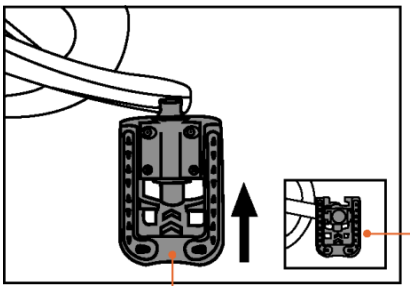

Klap de pedalen in door het gehele pedaal richting de fiets te duwen en hierna te vouwen.

Let op: positioneer de pedalen zodanig dat deze het frame niet kunnen beschadigen wanneer de fiets gevouwen is.

Stuurklem

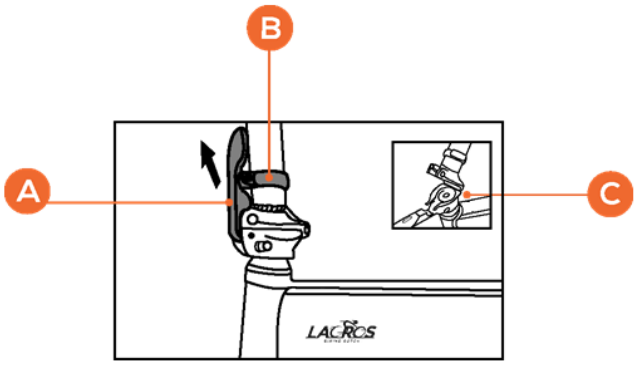

Stuurklem Gemini G200/G400

Draai eerst de plastic borgring (B) van de stuurklem los (Niet van toepassing op de Gemini Actie modellen). Trek de klem (A) van het stuurscharnier los, en vouw vervolgens het stuur naar beneden (C).

Frameklem

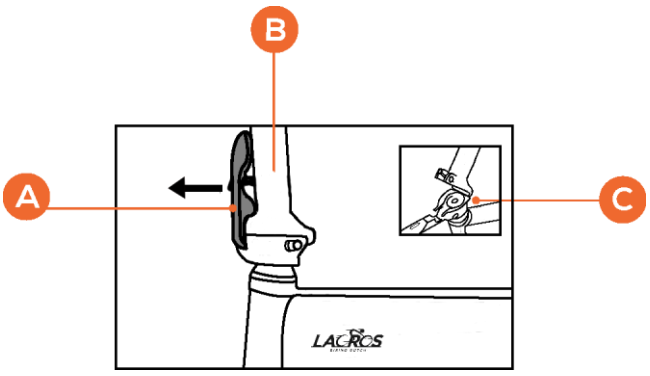

Stuurklem Gemini Actie

Druk op de borgingsknop (A). Nadat de borging los is, trekt u de klem (A + B) naar buiten toe zodat deze loskomt. Het frame is nu open en klaar om gevouwen te worden.

Let op: trek de frameklem niet geforceerd los, het systeem werkt met middelmatige kracht.

Frame vouwen

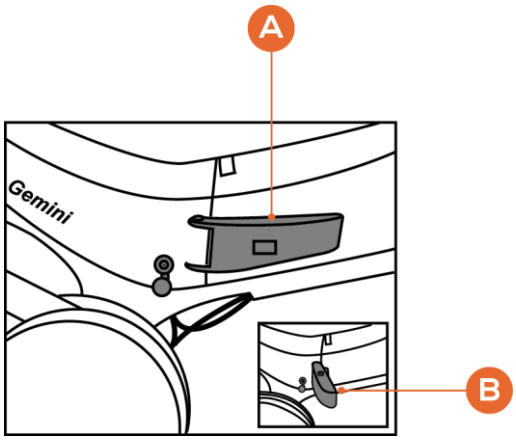

Ga links van de fiets staan, klap de standaard in en vouw het voorwiel naar het achterwiel toe zodat de wielen dichtbij elkaar staan. Onder de trapas zit een steun waar de fiets bij gevouwen toestand op kan rusten.

De Batterij

Hoe de batterij op te laden

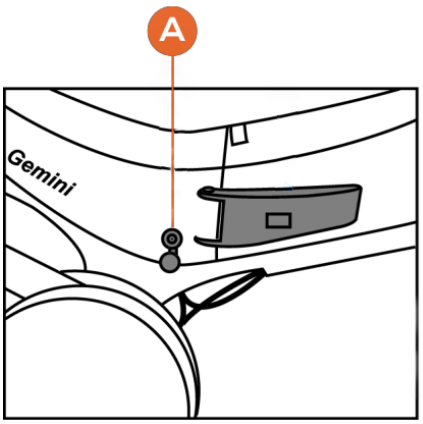

De batterij heeft één oplaadpunt (A), deze bevindt zich aan de rechterkant bij de Gemini G200/G400 modellen en aan de linkerkant bij de Gemini Actie modellen. Het wordt aanbevolen eerst de lader op de batterij aan te sluiten en daarna de 220V stekker in het stopcontact te steken. De lader stopt met opladen zodra de batterij vol is. Het lampje op de lader wordt hierbij groen. Wanneer de batterij is opgeladen mag de lader worden ontkoppeld.

Indicatie op de lader:
Rood = De batterij wordt opgeladen.
Groen = De batterij is volledig opgeladen.

Batterij uitnemen

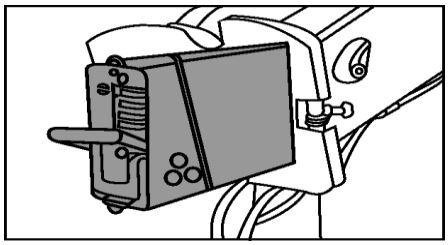

De batterij kan uit het frame worden gehaald door de fiets eerst open te vouwen en vervolgens met de sleutel het slot te ontgrendelen. Neem vervolgens de batterij voorzichtig uit het frame. Zorg dat de batterij altijd weer op slot wordt gezet wanneer deze is teruggeplaatst. De batterij kan anders lostrillen tijdens het fietsen.

Sierra

Stuur draaien

Door de klem los te maken en de pin omhoog te duwen, kunt u het stuur draaien.

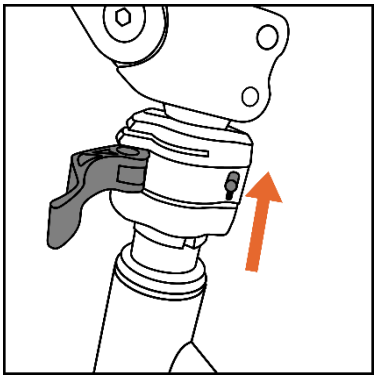

Uitvouwen van de fiets

Frame uitvouwen

Vouw het voor- en achterstuk van het frame totdat het frame recht is en het scharnier is gesloten.

Frameklem borgen

Zet de frameklem (B + C) vast door deze tegen het frame te duwen.
Druk hierna het plastic borgingskapje (A) in de frameklem.

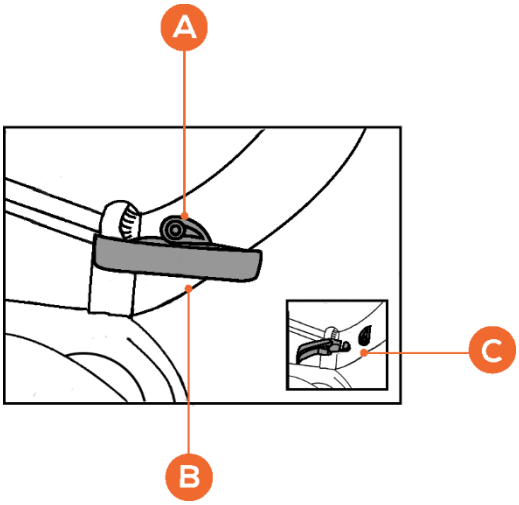

Pedalen uitvouwen

Vouw de pedalen uit door deze in horizontale positie te duwen. Het pedaal zal automatisch in de juiste stand komen.

Opvouwen van de fiets

Pedalen inklappen

Klap de pedalen in door het gehele pedaal richting de fiets te duwen en hierna te vouwen.

Let op: positioneer de pedalen zodanig dat deze het frame niet kunnen beschadigen wanneer de fiets gevouwen is.

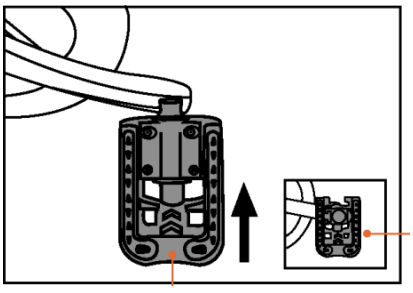

Frameklem

Haal de borging (A) uit de middelste klem. Nadat de borging los is, trekt u de klem (B) naar buiten toe zodat deze loskomt (C). Het frame is nu open en klaar om gevouwen te worden.

Let op: trek de frameklem niet geforceerd los, het systeem werkt met middelmatige kracht.

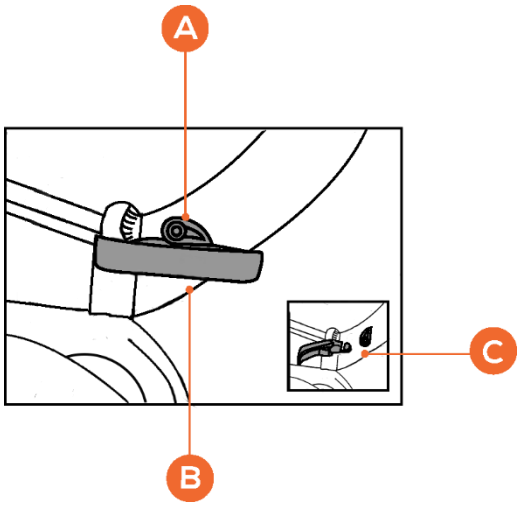

Frame vouwen

Ga links van de fiets staan en vouw het voorwiel naar het achterwiel toe zodat de wielen dichtbij elkaar staan.

Let op: Zorg ervoor dat de standaard uitgeklapt is, zodat de fiets bij gevouwen toestand hierop kan rusten.

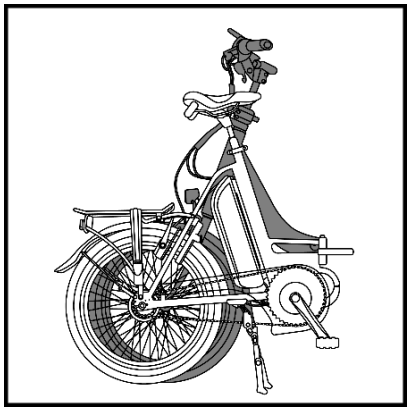

De Batterij

Batterij uitnemen

Bij de Lacros Sierra is de batterij bevestigd achter het zadel. De batterij kan uit de batterijbak worden gehaald door eerst de sleutel van het slotje van de batterijbak te draaien. Vervolgens kunt u de batterij voorzichtig naar achteren trekken. Zorg dat de batterij altijd weer op slot wordt gezet wanneer deze is teruggeplaatst. De batterij kan anders lostrillen tijdens het fietsen.

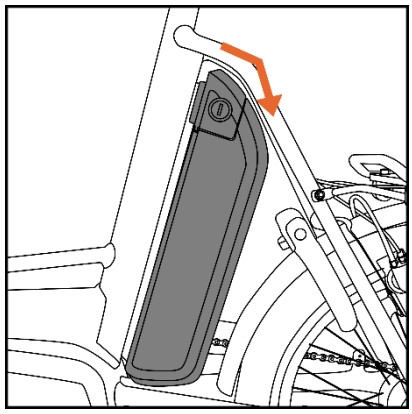

Hoe de batterij op te laden

De batterij heeft één oplaadpunt aan de linkerzijde. Het wordt aanbevolen eerst de lader op de batterij aan te sluiten en daarna de 220V stekker in het stopcontact te steken. De lader stopt met opladen zodra de batterij vol is. Het lampje op de lader wordt hierbij groen. Wanneer de batterij is opgeladen mag de lader worden ontkoppeld.

Indicatie op de lader:
Rood = De batterij wordt opgeladen.
Groen = De batterij is volledig opgeladen.

Papillon

Uitvouwen van de fiets

Stuur uitvouwen

Vouw de stuurkolom (B) omhoog en zet deze vast met de stuurklem (A).

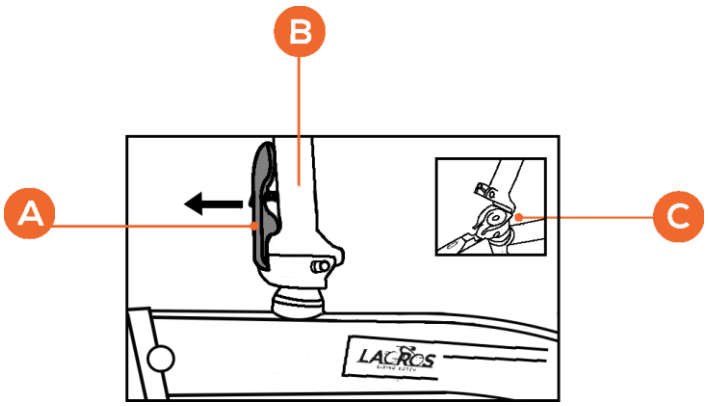

Frame uitvouwen

Ga links van de fiets staan en houd de fiets vast bij het stuur én de gebogen stang in het midden. Trek vervolgens de stang omhoog en beweeg het achterwiel naar achteren toe. Dit kan bijvoorbeeld door een zwaaiende beweging te maken.

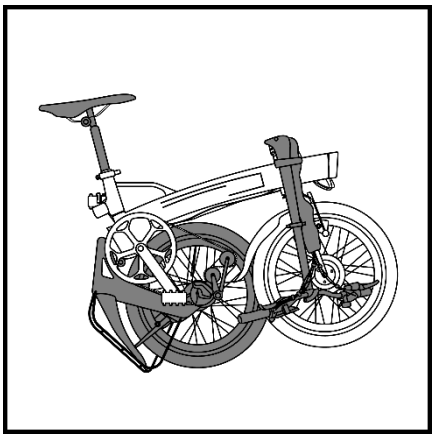

Pedalen uitvouwen

Vouw de pedalen uit door deze in horizontale positie te duwen. Het pedaal zal automatisch in de juiste stand komen.

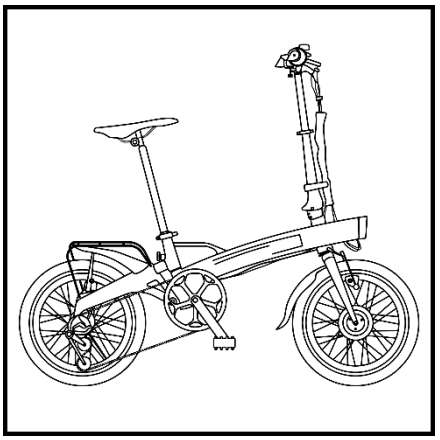

Opvouwen van de fiets

Pedalen inklappen

Klap de pedalen in door het gehele pedaal richting de fiets te duwen en hierna te vouwen.

Let op: positioneer de pedalen zodanig dat deze het frame niet kunnen beschadigen wanneer de fiets gevouwen is.

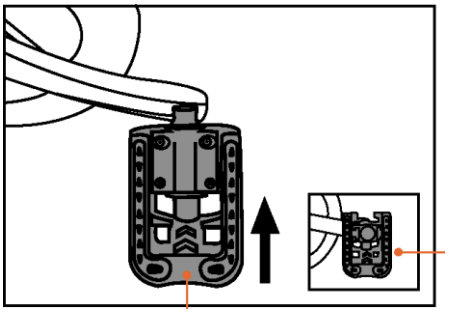

Frame vouwen

Ga links van de fiets staan en klap de standaard in. Houd vervolgens de fiets vast bij het stuur en de gebogen stang in het midden. Trek vervolgens de stang omhoog en beweeg de fiets naar achteren. Het achterwiel en voorwiel bewegen nu naar elkaar toe. U kunt de fiets laten rusten op de bagagedrager.

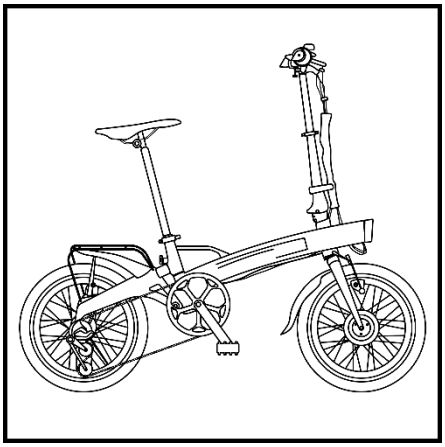

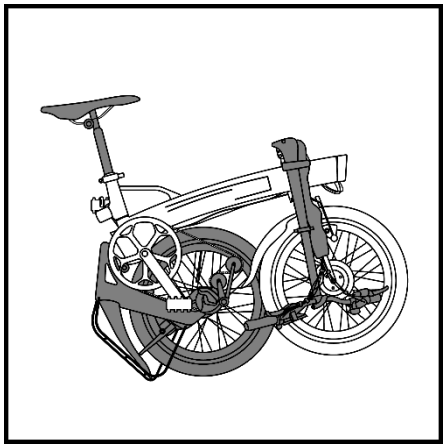

Stuurklem

Druk op de rode pin en trek de klem (A) van het stuurscharnier los. Vouw vervolgens het stuur naar beneden (C).

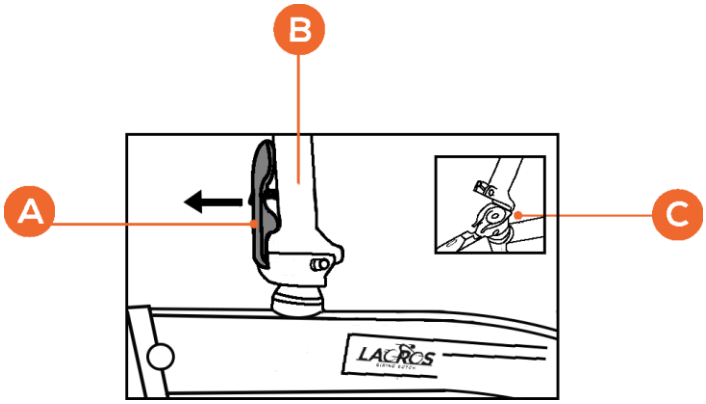

De Batterij

Hoe de batterij op te laden

Bij de Lacros Papillon is de batterij bevestigd in het frame. De batterij heeft één oplaadpunt (A) aan de linkerzijde net achter de voorlamp. Het wordt aanbevolen eerst de lader op de batterij aan te sluiten en daarna de 220V stekker in het stopcontact te steken. De lader stopt met opladen zodra de batterij vol is. Het lampje op de lader wordt hierbij groen. Wanneer de batterij is opgeladen mag de lader worden ontkoppeld.

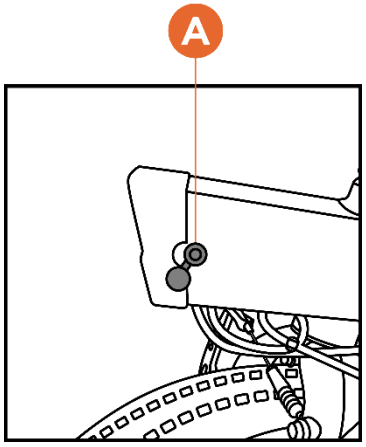

Indicatie op de lader:
Rood = De batterij wordt opgeladen.
Groen = De batterij is volledig opgeladen.

Actieradius

De actieradius, de afstand in kilometers die u kunt afleggen met een volledig opgeladen batterij, wordt door diverse factoren beïnvloedt:

- capaciteit (Ah) en spanning (V) van de batterij;
- ondersteuningsniveau;
- belasting van de fiets;
- hoeveelheid geleverde trapkracht door de berijder;
- omgevingstemperatuur (de capaciteit van de batterij neemt af beneden 10°C);
- windkracht;
- bandenspanning;
- toestand van het wegdek;
- leeftijd van de batterij (met het ouder worden van de batterij neemt de actieradius af).

Batterij & Laden

Algemeen

- De batterij kan zowel in als uit de fiets geladen worden (n.v.t. op de Papillon).
- Let op bij het terugplaatsen van de batterij dat de contactpunten van de batterij en de contactpunten van de batterijbak goed op elkaar aansluiten.

Laadadvies

- Laad de batterij altijd op met de, bij de fiets geleverde, Lacros-lader. Gebruik geen andere lader.
- De eerste twee ladingen van een nieuwe batterij dienen meer dan 60% te zijn. Om dit te realiseren, wacht u de eerste twee keer met laden totdat de indicator van de batterijlading op het display beneden de 40% is gekomen.
- Nadat de batterij volledig is opgeladen stopt het laden automatisch. Alleen wanneer het rode indicatielampje op de lader weer zichtbaar wordt, laadt de batterij op.
- Na twee keer volledig laden (eerste twee ladingen), hoeft de batterij niet weer tot minimaal 40% leeg te zijn alvorens u gaat laden. De batterij mag na de twee lange oplaadbeurten steeds weer aan de lader, ook na korte ritten.
- De batterij blijft in goede conditie wanneer u de fiets na ieder gebruik, ongeacht de afstand, weer oplaadt.
- De garantie op de batterij vervalt als diepte-ontlading geconstateerd wordt (dit kan alleen gebeuren wanneer u de batterij aan laat staan en lange tijd weglegt zonder deze bij te laden).
- In geval van langdurige stalling: laad de batterij volledig op, koppel de batterij los van de lader en de fiets, en zet de batterij uit. (Het uitzetten van de batterij is niet mogelijk voor de Trotter, Gemini en Papillon modellen.) De batterij staat uit wanneer het display van uw fiets uitgaat.
- Laad de batterij minimaal één keer per twee maanden op.
- De batterij presteert minder goed onder 10°C, deze heeft dan minder capaciteit en u zal daardoor minder kilometers kunnen fietsen met een enkele batterijlading.

Waarschuwingen

Lees onderstaande waarschuwingen goed door.

- Stel de batterij niet bloot aan vuur of hitte.
- Bedrijfstemperatuur batterij: 5°C~40°C
- Opslagtemperatuur batterij: -20°C~60°C
- Laat de batterij niet vallen en beschadig deze niet.
- Dompel de batterij niet onder in water of in een andere vloeistof.
- Houd de batterij uit de buurt van kinderen.
- Maak de batterij nooit open zonder toestemming van Shinga B.V. De batterij is voorzien van een zegel. Met het doorbreken van de zegel vervalt de garantie, tenzij Shinga B.V. toestemming heeft gegeven.
- Laad de batterij niet op in de volle zon of beneden 0°C.
- Lees het etiket van de lader aandachtig door.
- Stop geen vloeistoffen of metaal in de lader.
- Sluit de lader niet aan op de batterij met natte handen.
- Raak de lader niet aan in geval van bliksem.
- Gebruik de lader niet in een zeer vochtige omgeving.
- Gebruik de lader niet voor andere doeleinden dan het laden van de bijbehorende batterij.
- Zorg voor een goede ventilatie op de plek van de batterij en lader tijdens het opladen.
- Sluit de lader niet aan op de netspanning als de lader niet gebruikt wordt.

Veiligheidsbepalingen

Algemeen

- Lees de bijgeleverde handleiding van uw fiets aandachtig door vóór uw eerste gebruik.
- Controleer de schroefverbindingen en werking van alle onderdelen van uw fiets voor elk gebruik.
- Onze fietsen zijn alleen bedoeld voor gebruik op de openbare weg en niet ontworpen voor wedstrijden, stunts, springen of off-road gebruik.
- Houdt u strikt aan de verkeersregels.
- De maximumsnelheid van het voertuig is 25 Km/h.
- Loshangende of lange kledingstukken kunnen een gevaar vormen tijdens het fietsen.
- Let erop dat u niet verstrikt raakt tussen bewegende onderdelen.
- Let erop dat remschijven, remklauwen en remblokken heet kunnen zijn na het gebruiken van schijfremmen.
- Let erop dat velgen en remblokken heet kunnen zijn na het gebruiken van velgremmen.
- Ga niet fietsen met loszittende en/of ontbrekende spaken.
- Houdt kinderen uit de buurt van bewegende onderdelen.
- Demonteer de fiets nooit zelf. Indien vervanging van een onderdeel noodzakelijk is, contacteer dan uw Lacros dealer of Shinga B.V. voor het desbetreffende onderdeel. Wij adviseren altijd originele onderdelen te gebruiken.

- Leen uw fiets niet uit aan personen met weinig ervaring op een elektrische fiets.
- Rijd niet onder invloed van geestverruimende middelen.
- Belaad de fiets nooit over zijn maximale draagkracht.
- Het is toegestaan om een kinderzitje te monteren op de bagagedrager van de fiets. Let hierbij op de maximale draagkracht van de bagagedrager en volg altijd de instructies van de fabrikant van het kinderzitje.
- Modificeer zelf niets aan uw voertuig. Als gevolg hiervan zal de garantie en aansprakelijkheid komen te vervallen. Onderhoud zoals beschreven in deze handleiding is wel toegestaan. Mocht u daarnaast iets willen wijzigen aan uw fiets, neem dan eerst contact op met uw Lacros dealer of Shinga B.V.
- Wanneer de voorvork, stuurkolom of stuur verbogen zijn na een ongeval mogen deze in geen enkel geval teruggebogen worden in de oorspronkelijke stand, om breuk te voorkomen. Neem direct contact op met uw Lacros dealer of Shinga B.V. om de beschadigde onderdelen te laten vervangen.
- Velgen zijn onderhevig aan slijtage. Laat uw velg controleren door uw Lacros dealer of Shinga B.V. wanneer deze schade vertoont, let hierbij specifiek op (kleine) scheuren.
- Onjuist gebruik van de fiets kan leiden tot gevaarlijke situaties.

Waarschuwingssymbolen



Figuur 1: Stuur- of zadelpen

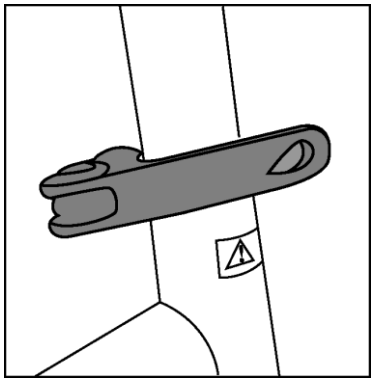

Figuur 2: Stuur- of zadelklem

- **Stuur- en zadelpen: zie figuur 1.** In de zadelpen en stuurpen is een ribbellijn gegraveerd. Dit is de minimale lengte die de zadelpen in het frame of de stuurpen in de stuurkolom moet blijven zitten.
- **Stuur- en zadelklem: zie figuur 2.** Met deze klemmen kunt u het zadel en het stuur instellen op de juiste hoogte. Zorg dat deze klemmen goed vastzitten.



Uw fiets is uitgerust met een aantal waarschuwingsstickers. Deze stickers zijn te herkennen aan een driehoek met daarin een uitroepteken. De volgende stickers kunnen aanwezig zijn op uw fiets:

Tekst op sticker	**Vertaling**
CAUTION please read the owner's manual thoroughly before using this product	LET OP lees de gebruikershandleiding zorgvuldig door voordat u dit product gebruikt.
Make sure the safety mark on the seat post always stays within the seat tube. Don't ride this bike as MTB-BMX-DJ	Zorg ervoor dat de veiligheidsmarkering op de zadelpen altijd binnen de zadelbuis blijft. Rijd niet op deze fiets alsof het een MTB, BMX of DJ fiets betreft (Mountainbike, Bicycle Motorcross of Dirt Jump).

WARNING for your own safety, make sure each folding hinge is locked before riding	WAARSCHUWING voor uw eigen veiligheid, zorg ervoor dat elk vouwscharnier is vergrendeld voordat u gaat rijden.
Attention. Turning these 2 screws is prohibited. It will lower lever sensitivity	Attentie. Het draaien van deze 2 schroeven is verboden. Het zal de gevoeligheid van de hendel verlagen.
WARNING This bicycle is not designed for competition, stunting, jumping, or off-road use. Bicycling can be hazardous. Always wear a safety helmet and follow all local laws. Max load: read the manual. Please check the chain tension and turn off the power of the bicycle before use or pushing the bicycle to avoid accidentally triggering the booster sensor.	WAARSCHUWING Deze fiets is niet ontworpen voor wedstrijden, stunts, springen of off-road gebruik. Fietsen kan gevaarlijk zijn. Draag altijd een fietshelm en volg alle lokale wetten. Max. belasting: lees de handleiding. Controleer de kettingspanning en schakel de stroom of display van de fiets uit als u met de fiets in de hand loopt om te voorkomen dat de magneetrotatiesensor per ongeluk wordt geactiveerd.
WARNING Review and follow all safety instructions contained in the owner's manual. For your safety, never misuse, abuse of improperly install, maintain, or modify this part, always keep in mind safety first. CAUTION: This product is not recommended for downhill competition, stunt riding or any aggressive off-road riding.	WAARSCHUWING Lees en volg alle veiligheids-instructies in de gebruikershandleiding. Voor uw veiligheid mag u dit onderdeel nooit verkeerd gebruiken, misbruiken of onjuist installeren, onderhouden of wijzigen. Houd altijd rekening met veiligheid. LET OP: Dit product wordt niet aanbevolen voor downhill-wedstrijden, stuntrijden of agressief off-road rijden.

Waarschuwingen

Lees onderstaande waarschuwingen goed door.

- Zoals alle mechanische componenten is een EPAC, Electrically Power Assisted Cycle (elektrische fiets), onderhevig aan slijtage en hoge spanningen. Verschillende materialen en componenten kunnen op verschillende manieren reageren op slijtage of stressmoeheid.
  Als de ontwerplevensduur van een onderdeel is overschreden, kan het plotseling uitvallen, waardoor de bestuurder mogelijk letsel kan oplopen. Elke vorm van barsten, krassen of kleurveranderingen in sterk belaste gebieden geven aan dat de levensduur van het onderdeel is bereikt en dat het moet worden vervangen.
- Voor composietcomponenten kan stootschade onzichtbaar zijn voor de gebruiker, de fabrikant zal uitleggen wat de gevolgen zijn van stootschade en dat bij een stoot composietcomponenten naar de fabrikant moeten worden teruggestuurd, voor inspectie of om te worden vernietigd en vervangen.
- Composietcomponenten zijn gevoelig voor hoge temperaturen (warmtestraling) in een gesloten omgeving.

Framenummer

Het framenummer van de Gemini bevindt zich onder de linker crank waar het pedaal aan vastzit en het framenummer van de Papillon bevindt zich aan de onderkant van de fiets ter hoogte van de trappers.
Bij alle overige modellen is het framenummer te vinden aan de voorzijde van de fiets. Deze is in het frame gestanst net boven de voorvork.

Onderhoud

Uw e-bike heeft regelmatig een onderhoudsbeurt nodig. Shinga B.V. of uw Lacros dealer kan u adviseren over het optimaal gebruik en onderhoud. Mocht u vragen of problemen hebben met uw e-bike, neem dan contact op met de Lacros dealer of Shinga B.V.

De eerste servicebeurt van uw fiets raden wij aan na 1000 km. Hierna raden wij aan elke 2500 km of jaarlijks met uw fiets langs te komen voor een servicebeurt. Om de levensduur van uw fiets te verlengen, adviseren wij de ketting en het derailleur schoon te houden en om één keer in de 3 maanden uw ketting in te smeren met kettingolie. Controleer hiernaast regelmatig de schroefverbindingen en draai deze aan indien nodig. Mochten onderdelen aan vervanging toe zijn, adviseren wij voor uw veiligheid om altijd originele onderdelen te gebruiken. Deze onderdelen zijn te koop bij Shinga B.V. of uw Lacros dealer.

Voor onderhoud instructies kunt u de Lacros by Shinga YouTube pagina raadplegen. Deze is te vinden op www.youtube.com/ShingaBikes. Hier treft u onder andere filmpjes met instructies voor het afstellen van uw remmen, het verwisselen van remblokken en het spannen van de ketting van een Scamper S600(XL).

Wettelijke eisen

Volgens de Europese wetgeving is het beschreven voertuig een elektrische fiets, omdat het voertuig voldoet aan de volgende regels:

- vanaf 6 km/uur is de ondersteuning alleen actief wanneer de gebruiker zelf trapt;
- de ondersteuning is actief tot maximaal 25 km/uur;
- het geleverde vermogen is maximaal 250 Watt.

Volgens de Nederlandse wetgeving is het beschreven voertuig een fiets, omdat het voertuig beschikt over de volgende onderdelen:

- twee van elkaar onafhankelijke, goed functionerende remmen;
- koplamp met wit of geel licht & achterlicht met rood licht en reflector;
- wielreflector en/of reflecterende banden en/of reflecterende velgen;
- pedalen met gele reflectoren.

Milieu

Conform de milieuregeling voor de inname en verwerking van batterijen van het ministerie van VROM adviseren wij bij een defect aan de batterij deze altijd in te leveren bij uw Lacros dealer of Shinga B.V. Deze is verplicht de batterij in te nemen en draagt zorg voor de verdere verwerking van de batterij.

Technische specificaties

Scamper S200/S400 (XL)

• Afmetingen uitgeklapt (L x B x H):	160x60x113cm (20”)	173x60x128cm (24”)
• Afmetingen ingeklapt (L x B x H):	90x40x72cm (20”)	90x40x80cm (24”)
• Frame:	Aluminium	
• Motor type:	Achterwielmotor	
• Motor spanning:	36V	
• Motorvermogen:	250W	
• Sensor:	Magneetrotatie	
• Batterij type:	Lithium polymeer (hittebestendige cellen)	
• Batterij-specificaties:	36V, 10,4Ah/13Ah/17,5Ah	
• Actieradius:	30-120km (10,4Ah/13Ah/17,5Ah)	
• Trapondersteuning:	9 standen	
• Versnellingen:	Shimano 7 derailleur	
• Remmen:	Schijfremmen	
• Maximale belasting bagagedrager:	25 kg	
• Maximale belasting:	130 kg S200 (XL)	140 kg S400 (XL)
• Brutogewicht:	24 kg (20”)	25,5 kg (24”)
• Nettogewicht (zonder batterij en zadel):	19,5 kg (20”)	21 kg (24”)
• Wieldiameter:	20 inch	24 inch
• Maximumsnelheid:	25 km/u	25 km/u

Scamper S600 (XL) met Bafang middenmotor

• Afmetingen uitgeklapt (L x B x H):	160x62x113cm (20”)	173x66x128cm (24”)
• Afmetingen ingeklapt (L x B x H):	86x40x80cm (20”)	95x40x88cm (24”)
• Frame:	Aluminium	
• Motor type:	M400 Bafang middenmotor	
• Motor spanning:	36V	
• Motorvermogen:	250W	
• Sensor:	Trapkrachtsensor i.c.m. magneetrotatiesensor	
• Batterij type:	Lithium polymeer (hittebestendige cellen)	
• Batterij-specificaties:	36V, 13Ah/17,5Ah	
• Actieradius:	40-100km (13Ah/17,5Ah)	
• Trapondersteuning:	5 standen	
• Versnellingen:	Shimano 7 naafversnelling	
• Remmen:	Rollerbrake en schijfrem	
• Maximale belasting bagagedrager:	25 kg	
• Maximale belasting:	130 kg	
• Brutogewicht:	27kg (20”)	28,5kg (24”)
• Nettogewicht (zonder batterij en zadel):	22,5kg (20”)	24kg (24”)
• Wieldiameter:	20 inch	24 inch
• Maximumsnelheid:	25 km/u	25 km/u

Scamper S600 (XL) met Motinova middenmotor

• Afmetingen uitgeklapt (L x B x H):	160x63x115cm (20”)	173x63x130cm (24”)
• Afmetingen ingeklapt (L x B x H):	90x40x72cm (20”)	90x40x80cm (24”)
• Frame:	Aluminium	
• Motor type:	CS500 Motinova middenmotor	
• Motor spanning:	36V	
• Motorvermogen:	250W	
• Sensor:	Trapkrachtsensor i.c.m. magneetrotatiesensor	
• Batterij type:	Lithium polymeer (hittebestendige cellen)	
• Batterij-specificaties:	36V, 13Ah/17,5Ah	
• Actieradius:	40-100km (13Ah/17,5Ah)	
• Trapondersteuning:	5 standen	
• Versnellingen:	Shimano 7 naafversnelling	
• Remmen:	Rollerbrake en schijfrem	
• Maximale belasting bagagedrager:	25 kg	
• Maximale belasting:	130 kg	
• Brutogewicht:	26,5 kg (20”)	28 kg (24”)
• Nettogewicht (zonder batterij en zadel):	22 kg (20”)	23,5 kg (24”)
• Wieldiameter:	20 inch	24 inch
• Maximumsnelheid:	25 km/u	25 km/u

Ambling A200/A400 (XL)

• Afmetingen uitgeklapt (L x B x H):	165x60x108cm (20”)	170x60x120cm (24”)
• Afmetingen ingeklapt (L x B x H):	88x40x72cm (20”)	92x40x80cm (24”)
• Frame:	Aluminium	
• Motor type:	Achterwielmotor	
• Motor spanning:	36V	
• Motorvermogen:	250W	
• Sensor:	Magneetrotatie	
• Batterij type:	Lithium polymeer (hittebestendige cellen)	
• Batterij-specificaties:	36V, 10,4Ah/13Ah/17,5Ah	
• Actieradius:	30-120km (10,4Ah/13Ah/17,5Ah)	
• Trapondersteuning:	9 standen	
• Versnellingen:	Shimano 7 derailleur	
• Remmen:	Schijfremmen	
• Maximale belasting bagagedrager:	25 kg	
• Maximale belasting:	130 kg A200 (XL)	140 kg A400 (XL)
• Brutogewicht:	23,5 kg (20”)	24,5 kg (24”)
• Nettogewicht (zonder batterij en zadel):	19 kg (20”)	20 kg (24”)
• Wieldiameter:	20 inch	24 inch
• Maximumsnelheid:	25 km/u	25 km/u

Sketch Nestor

- Afmetingen uitgeklapt (L x B x H): 176x62x119cm
- Afmetingen ingeklapt (L x B x H): 176x22x78cm
- Frame: Aluminium
- Motor type: CS500 Motinova middenmotor
- Motor spanning: 36V
- Motorvermogen: 250W
- Sensor: Trapkrachtsensor i.c.m. magneetrotatiesensor
- Batterij type: Lithium polymeer (hittebestendige cellen)
- Batterij-specificaties: 36V, 13Ah/17,5Ah
- Actieradius: 50-110km (13Ah/17,5Ah)
- Trapondersteuning: 5 standen
- Versnellingen: Shimano Nexus naaf 8
- Remmen: Rollerbrake en schijfrem
- Maximale belasting: 120 kg
- Brutogewicht: 24,5 kg
- Nettogewicht (zonder batterij en zadel): 19 kg
- Wieldiameter: 24 inch
- Maximumsnelheid: 25 km/u

Canter C200

- Afmetingen uitgeklapt (L x B x H): 160x62x113cm
- Afmetingen ingeklapt (L x B x H): 86x45x72cm
- Frame: Aluminium
- Motor type: Achterwielmotor
- Motor spanning: 36V
- Motorvermogen: 250W
- Sensor: Magneetrotatie
- Batterij type: Lithium polymeer (hittebestendige cellen)
- Batterij-specificaties: 36V, 13,6AH
- Actieradius: 40-80km
- Trapondersteuning: 9 standen
- Versnellingen: Shimano 7 derailleur
- Remmen: Schijfremmen
- Maximale belasting bagagedrager: 25 kg
- Maximale belasting: 130 kg
- Brutogewicht: 25 kg
- Nettogewicht (zonder batterij en zadel): 19 kg
- Wieldiameter: 20 inch
- Maximumsnelheid: 25 km/u

Trotter T200/T400 (XL)

• Afmetingen uitgeklapt (L x B x H):	160x60x113cm (20”)	165x60x108cm (24”)
• Afmetingen ingeklapt (L x B x H):	90x40x69cm (20”)	100x40x78cm (24”)
• Frame:	Aluminium	
• Motor type:	Achterwielmotor	
• Motor spanning:	36V	
• Motorvermogen:	250W	
• Sensor:	Magneetrotatie	
• Batterij type:	Lithium polymeer (hittebestendige cellen)	
• Batterij-specificaties:	36V, 10,4Ah/13,6Ah	
• Actieradius:	30-80km (10,4Ah/13,6Ah)	
• Trapondersteuning:	9 standen	
• Versnellingen:	Shimano 7 derailleur	
• Remmen:	Schijfremmen	
• Maximale belasting bagagedrager:	25kg	
• Maximale belasting:	130 kg T200	140 kg T400 (XL)
• Brutogewicht:	23 kg (20”)	24,5 kg (24”)
• Nettogewicht (zonder batterij en zadel):	19,5 kg (20”)	21 kg (24”)
• Wieldiameter:	20 inch	24 inch
• Maximumsnelheid:	25 km/u	25 km/u

Mustang M250

• Afmetingen uitgeklapt (L x B x H):	160x60x113cm
• Afmetingen ingeklapt (L x B x H):	100x55x78cm
• Frame:	Aluminium
• Motor type:	Achterwielmotor
• Motor spanning:	36V
• Motorvermogen:	250W
• Sensor:	Magneetrotatie
• Batterij type:	Lithium polymeer (hittebestendige cellen)
• Batterij-specificaties:	36V, 13Ah
• Actieradius:	40-60km
• Trapondersteuning:	9 standen
• Versnellingen:	Shimano 7 derailleur
• Remmen:	Schijfremmen
• Maximale belasting bagagedrager:	25 kg
• Maximale belasting:	130 kg
• Brutogewicht:	27 kg
• Nettogewicht (zonder batterij en zadel):	24 kg
• Wieldiameter:	20 inch
• Maximumsnelheid:	25 km/u

Gemini G200/G400 (Actie)

• Afmetingen uitgeklapt (L x B x H):	135x62x100cm	
• Afmetingen ingeklapt (L x B x H):	80x40x58cm	
• Frame:	Magnesium (G200/G400)	Kunststof (G400 Actie)
• Motor type:	Achterwielmotor	
• Motor spanning:	36V	
• Motorvermogen:	250W	
• Sensor:	Magneetrotatie	
• Batterij type:	Lithium polymeer (hittebestendige cellen)	
• Batterij-specificaties:	36V, 7,8Ah (G200/G400)	36V, 5.2Ah (G400 Actie)
• Actieradius:	30-40km (G200/G400)	20-30km (G400 Actie)
• Trapondersteuning:	9 standen (G200/G400)	3 standen (G400 Actie)
• Versnellingen:	Shimano 7 derailleur (G200/G400)	n.v.t (G400 Actie)
• Remmen:	Schijfremmen	
• Maximale belasting bagagedrager:	15 kg (G200/G400)	n.v.t. (G400 Actie)
• Maximale belasting:	120 kg (G200/G400)	120 kg (G400 Actie)
• Brutogewicht:	22 kg (G200/G400)	21 kg (G400 Actie)
• Nettogewicht (zonder batterij en zadel):	19 kg (G200/G400)	18 kg (G400 Actie)
• Wieldiameter:	16 inch	
• Maximumsnelheid:	25 km/u	

Sierra

• Afmetingen uitgeklapt (L x B x H):	158x62x122cm
• Afmetingen ingeklapt (L x B x H):	88x36x102cm
• Frame:	Aluminium
• Motor type:	M400 Bafang middenmotor
• Motor spanning:	36V
• Motorvermogen:	250W
• Sensor:	Trapkrachtsensor i.c.m. magneetrotatiesensor
• Batterij type:	Lithium polymeer (hittebestendige cellen)
• Batterij-specificaties:	36V, 14,5Ah
• Actieradius:	60-100km
• Trapondersteuning:	5 standen
• Versnellingen:	Shimano 8 naaf
• Remmen:	Hydraulische velgremmen
• Maximale belasting bagagedrager:	25 kg
• Maximale belasting:	120 kg
• Brutogewicht:	26 kg
• Nettogewicht (zonder batterij en zadel):	22,5 kg
• Wieldiameter:	20 inch
• Maximumsnelheid:	25 km/u

Papillon

- Afmetingen uitgeklapt (L x B x H): 128x63x109cm
- Afmetingen ingeklapt (L x B x H): 93x25x71cm
- Frame: Aluminium
- Motor type: Voorwielmotor
- Motor spanning: 36V
- Motorvermogen: 180W
- Sensor: Magneetrotatie
- Batterij type: Lithium polymeer (hittebestendige cellen)
- Batterij-specificaties: 36V, 10,4Ah
- Actieradius: 30-50km
- Trapondersteuning: 9 standen
- Versnellingen: Shimano 3 naaf
- Remmen: Velgremmen
- Maximale belasting bagagedrager: 15 kg
- Maximale belasting: 120 kg
- Brutogewicht: 17 kg
- Nettogewicht (zonder zadel): 16 kg
- Wieldiameter: 20 inch
- Maximumsnelheid: 25 km/u

Verklaring EG

Leverancier:	Technisch Dossier:	Fabrikant:
SHINGA B.V. NIEUWE EERDSEBAAN 16 5482 VS SCHIJNDEL NEDERLAND	SHINGA B.V. NIEUWE EERDSEBAAN 16 5482 VS SCHIJNDEL NEDERLAND	SHINGA B.V. NIEUWE EERDSEBAAN 16 5482 VS SCHIJNDEL NEDERLAND

Product: Elektrische vouwfiets

Model: LACROS Scamper S200(XL)/S400(XL)/S600(XL), Ambling A200(XL)/A400(XL), Sketch Nestor, Canter C200, Trotter T200, T400(XL), Mustang M250, Gemini G200/G400(Actie), Sierra, Papillon

DEZE ELEKTRISCHE FIETS IS GEPRODUCEERD CONFORM EN IN GEMEENSCHAP VAN DE RICHTLIJNEN VAN DE EUROPESE UNIE AANGAANDE ELEKTRISCHE FIETSEN MET EEN MAXIMUM SNELHEID <= 25 KM/UUR EN EEN MAXIMUM (MOTOR) VERMOGEN VAN 250W

DE VOLGENDE “EN” (ISO) NORMEN ZIJN VAN TOEPASSING:

EN ISO 12100:2010; EN ISO 13854:2019; EN ISO 14120:2015; EN ISO 13857:2019; EN ISO 4210-1 t/m 9:2014; EN 15194:2017

DE EG RICHTLIJNEN AANGAANDE GOEDKEURING:

LAAGSPANNINGSRICHTLIJN (2014/35/EU); RICHTLIJN ELEKTROMAGNETISCHE COMPATIBILITEIT (2014/30/EU); MACHINERICHTLIJN (2006/42/EG); ROHS RICHTLIJN (2011/65/EU)

UITVOERENDE INSTANTIE EG CERTIFICERING: ENTE CERTIFICAZIONE MACHINE S.R.L., VIA MINCIO 386, 41056 SAVIGNANO, ITALIE; AANGEMELDE INSTANTIE EG-TYPE ONDERZOEK NUMMER: 1282

CERTIFICAAT NUMMER: 111123/ZJV845

CERTIFICAAT DATUM: NOVEMBER 2011

Lacros EU Declaration of Conformity

Lacros certificate of Compliance ROHS Declaration

“

LIFE IS LIKE RIDING A BICYCLE.

TO KEEP YOUR BALANCE, YOU MUST KEEP MOVING.

- ALBERT EINSTEIN